# Furnierarbeit

**Arbeiten mit stationären Maschinen**

| |
|---|
| Furnierfügemaschine |
| Furnierpresse |
| Schleifmaschine |
| Striebig |

**Arbeiten**

| | |
|---|---|
| Bank | Reissen **(ohne Bewertung)** |
| Furnier fügen | Furnier zuschneiden |
| Bank | Furnier zusammensetzen |
| Furnierpresse | Leim auftragen, pressen |
| Bank | Furnier bündig machen |
| Striebig | Formatschnitt |
| Schleifmaschine | Flächenschliff |
| Bank | Schleifen, Verputzen |
| | |

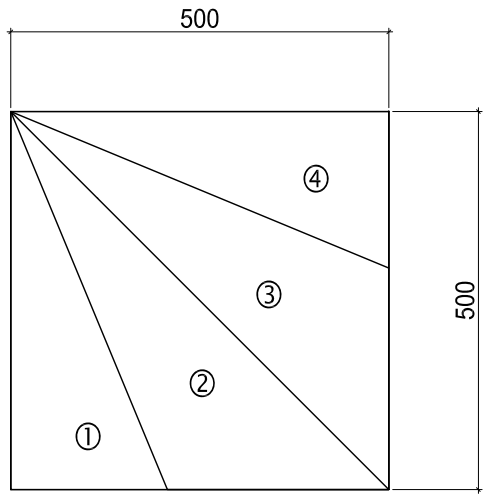


| **Werkstoffliste** | Mat. | Stk. | Länge | Breite | Dicke |
|---|---|---|---|---|---|
| Boden | MDF | 1 | 500 | 500 | 19 |
| Teil 1 hell | Fur | 1 | 500 | 207.1 | 0.6 |
| Teil 2 dunkel | Fur | 1 | 707.1 | 207.1 | 0.6 |
| Teil 3 hell | Fur | 1 | 707.1 | 207.1 | 0.6 |
| Teil 4 dunkel | Fur | 1 | 500 | 207.1 | 0.6 |
| Gegenzug | Fur | 1 | 500 | 500 | 0.6 |
| | | | | | |

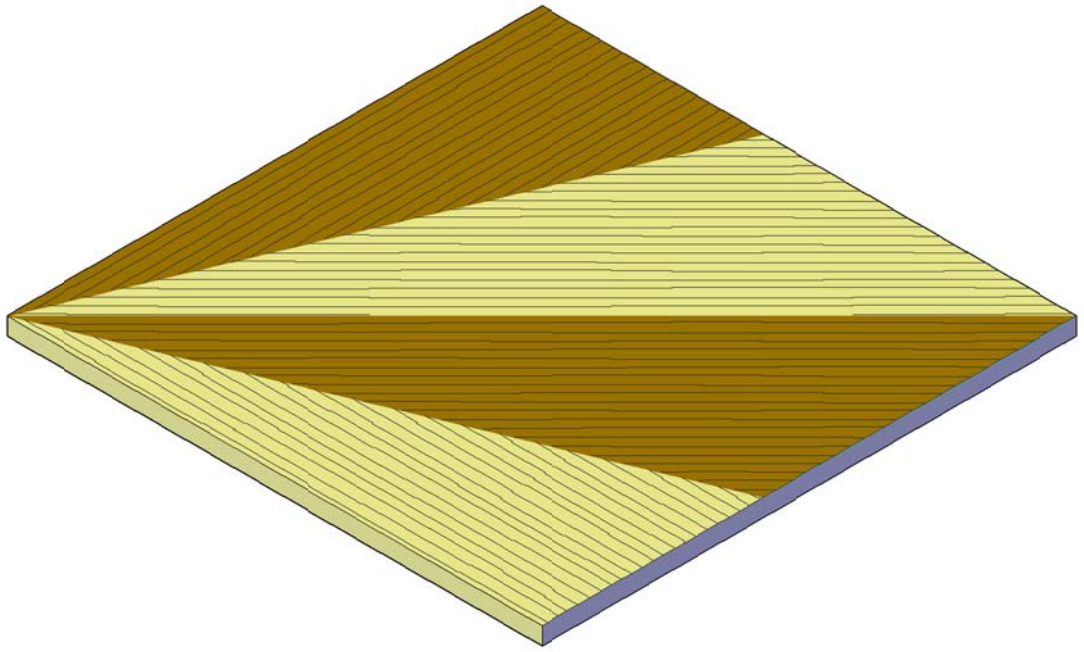

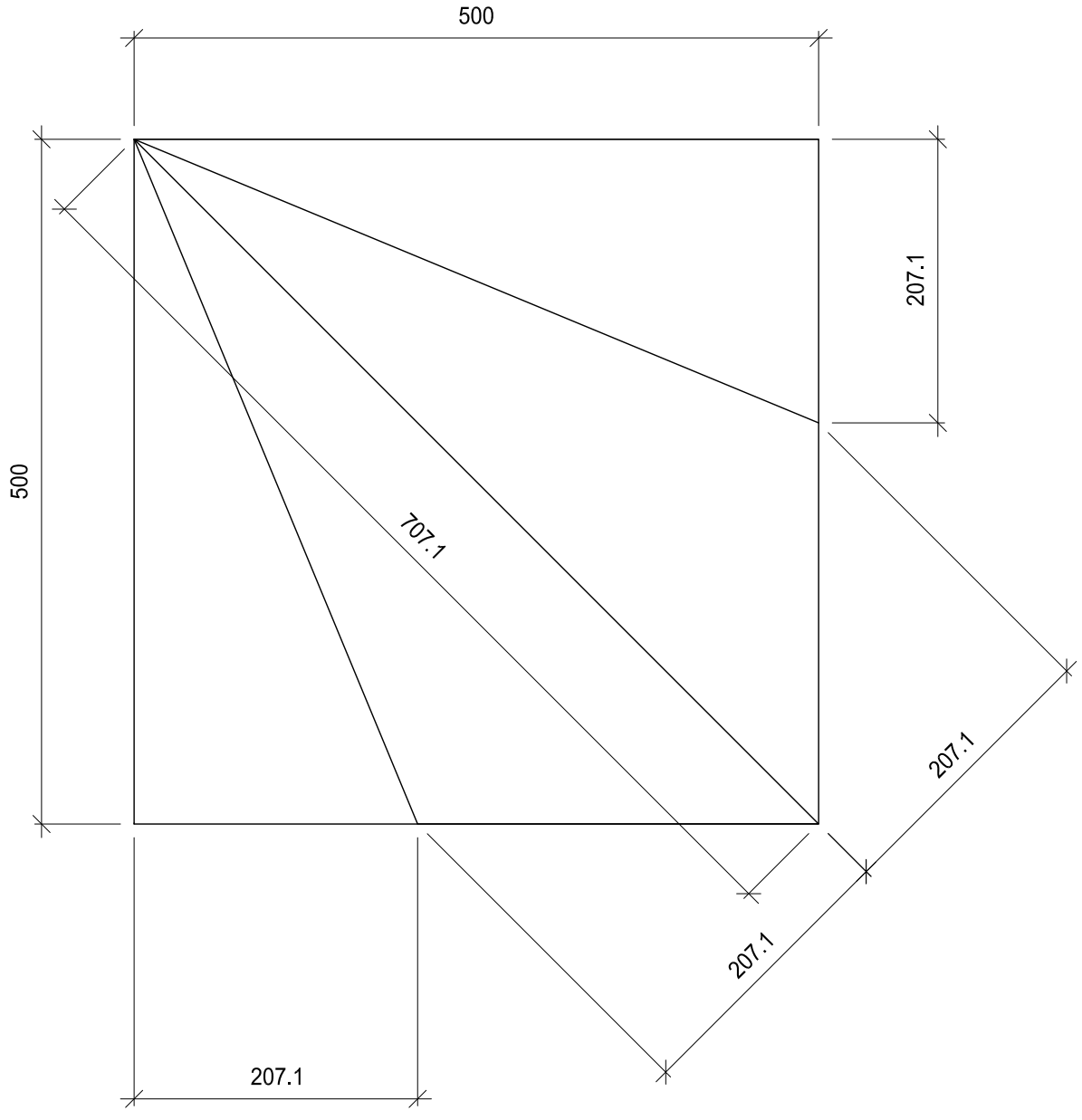


1

Der Schreiner
Ihr Macher
schreiner.ch

## Praktische Arbeiten

Grundlegende Berufsarbeiten (Teilprüfung)
6. Semester

Verband Schweizerischer Schreinermeister
und Möbelfabrikanten

| | |
|---|---|
| Aufgaben-Nr.: | 14a-P.1 |
| Massstab: | 1:10 / 1:5 |
| Plangrösse: | 420 x 297 |
| Datum: | 14.03.2014 |
| Gezeichnet: | ls |

## Schablonenbau

| | |
|---|---|
| Bank | Einpassarbeit |
| | |

**Erlaubte Hilfsmittel:**

| | |
|---|---|
| Parallelanreisser | |
| Stichsäge | |
| Handhobel | |
| Handbohrmaschine | |
| | |

| **Werkstoffliste** | Mat. | Stk. | Länge | Breite | Dicke |
|---|---|---|---|---|---|
| Abdeckung | besch. | 1 | 650 | 400 | 16 |
| | | | | | |

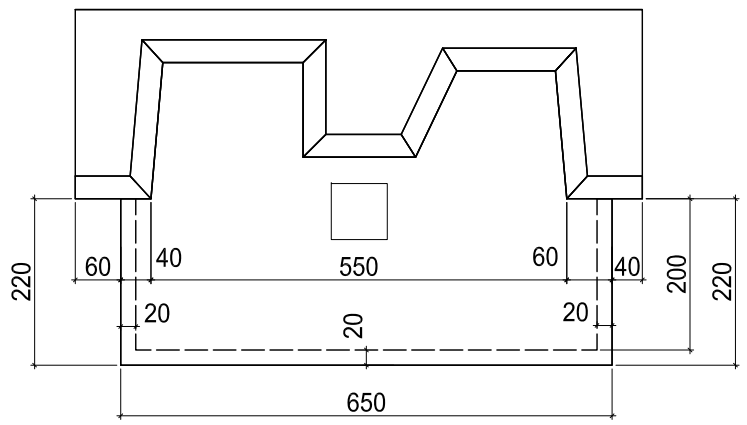


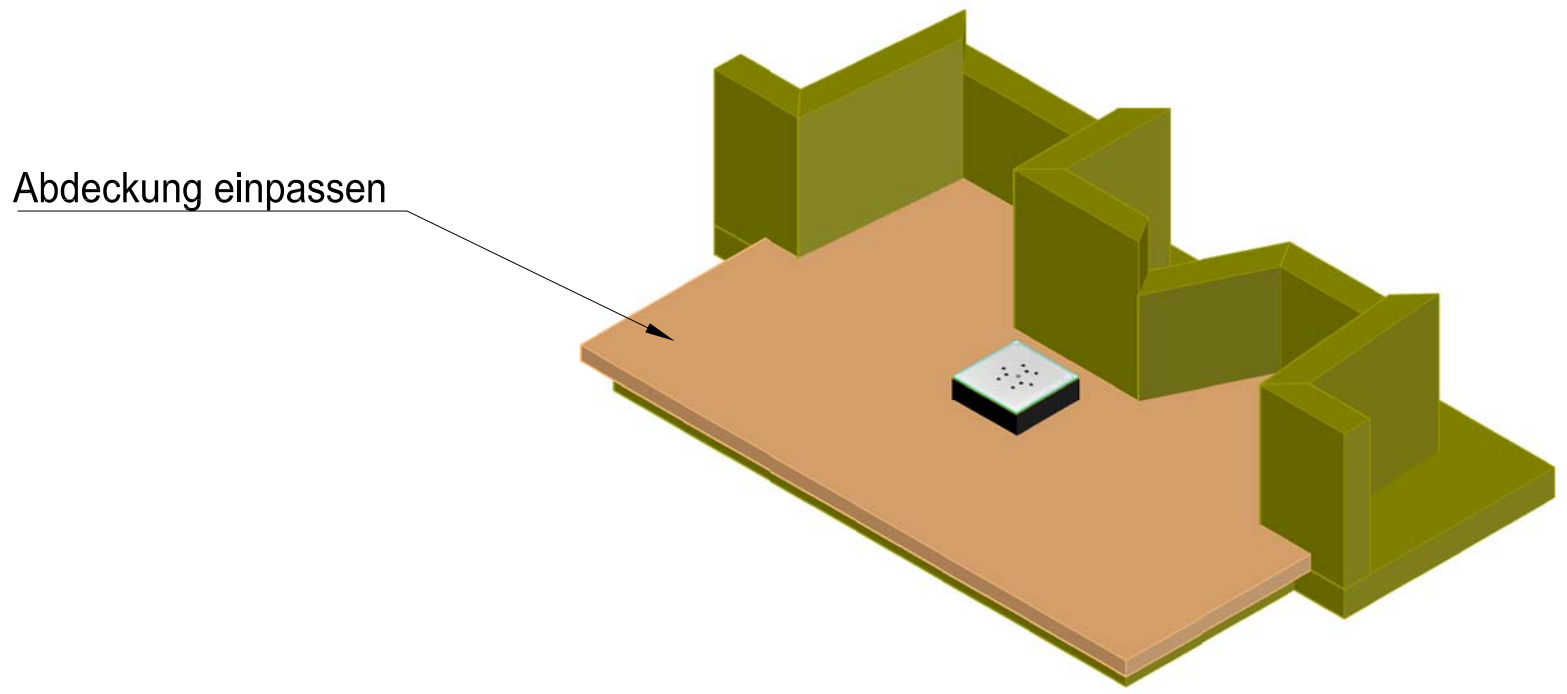


| | | | |
|---|---|---|---|
| 2 Der Schreiner Ihr Macher schreiner.ch | Praktische Arbeiten<br>Grundlegende Berufsarbeiten (Teilprüfung)<br>6. Semester | Aufgaben-Nr.: | 14a-P.2 |
| | | Massstab: | 1:10 / 1:1 |
| | | Plangrösse: | 420 x 297 |
| | Verband Schweizerischer Schreinermeister und Möbelfabrikanten | Datum: | 14.03.2014 |
| | | Gezeichnet: | ls |

## Schablonenbau

| Werkstoffliste | Mat. | Stk. | Länge | Breite | Dicke |
|---|---|---|---|---|---|
| Boden | MDF | 1 | 750 | 450 | 30 |
| Teil 1 | MDF | 1 | 160 | 100 | 30 |
| Teil 2 | MDF | 1 | 160 | 208.2 | 30 |
| Teil 3 | MDF | 1 | 125 | 243 | 30 |
| Teil 4 | MDF | 1 | 180 | 155 | 30 |
| Teil 5 | MDF | 1 | 180 | 148.7 | 30 |
| Teil 6 | MDF | 1 | 125 | 145.3 | 30 |
| Teil 7 | MDF | 1 | 125 | 176.6 | 30 |
| Teil 8 | MDF | 1 | 160 | 197.1 | 30 |
| Teil 9 | MDF | 1 | 160 | 100 | 30 |
| Steckdose | N/L | 1 | 74 | 74 | 40 |
| | | | | | |
| | | | | | |

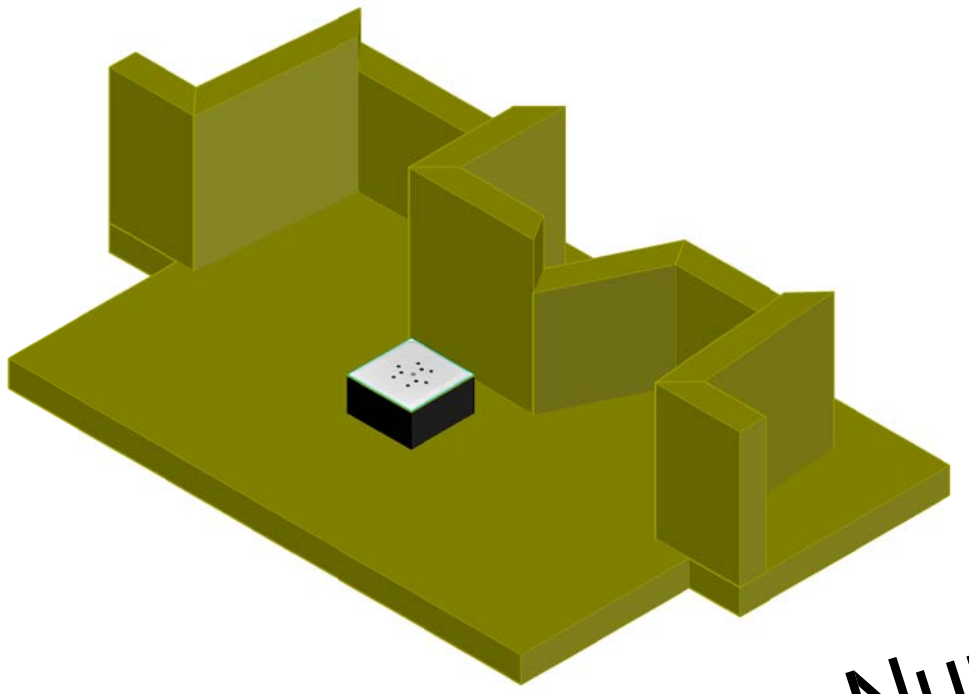

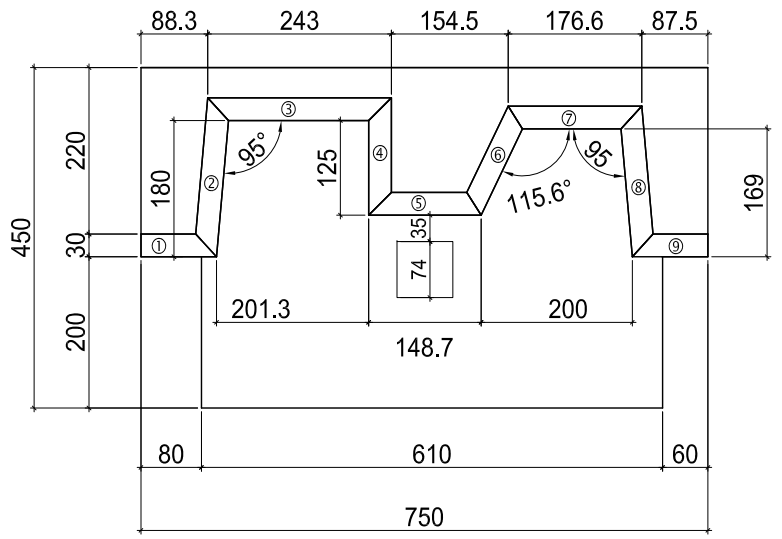


Nur für die interne Schablonenherstellung

| | | | |
|---|---|---|---|
| 2 Der Schreiner Ihr Macher schreiner.ch | Praktische Arbeiten<br>Grundlegende Berufsarbeiten (Teilprüfung)<br>6. Semester | Aufgaben-Nr.: | 14a-P.2 - P |
| | | Massstab: | 1:10 |
| | | Plangrösse: | 420 x 297 |
| | Verband Schweizerischer Schreinermeister und Möbelfabrikanten | Datum: | 14.03.2014 |
| | | Gezeichnet: | ls |

## Eckverbindung: gestemmt

**Arbeiten mit stationären Maschinen**

| |
|---|
| Langlochbohrmaschine oder Kettenstemmer |
| Kehlmaschine A |
| |

**Arbeiten**

| | |
|---|---|
| Bank | Reissen **(ohne Bewertung)** |
| | Gehrung einschneiden |
| Langlochbohrm. oder | |
| Kettenstemmer | Stemmen |
| Kippsäge | Stossholz |
| Kehlmaschine A | Zapfen kehlen |
| | Falz kehlen |
| Kippsäge | ablängen |
| Bank | Verbindung fertig stellen |
| | Kein Verleimen |
| | Kein Verputzen |

| **Werkstoffliste** | Mat. | Stk. | Länge | Breite | Dicke |
|---|---|---|---|---|---|
| Fries liegend | L/N | 1 | 500 | 60 | 24 |
| Fries quer | L/N | 1 | 408.2 | 60 | 24 |
| Stossholz | N | 1 | 600 | 120 | 24 |
| Stossholz | N | 1 | 600 | 60 | 24 |

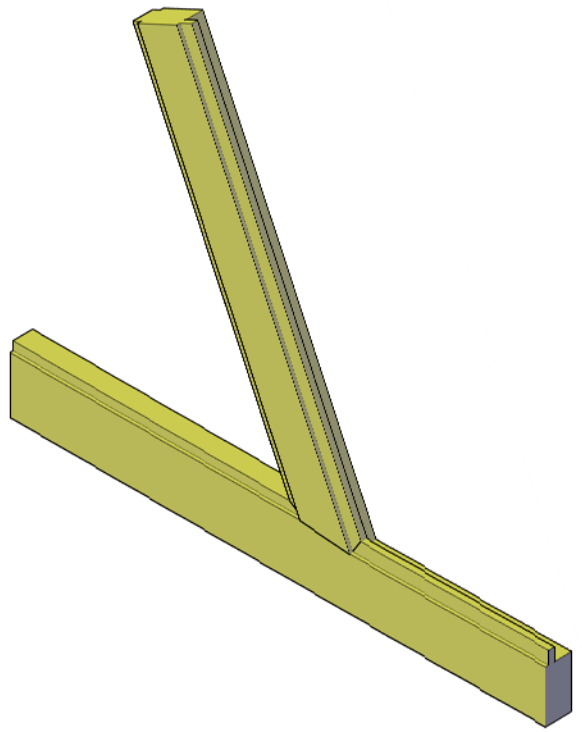

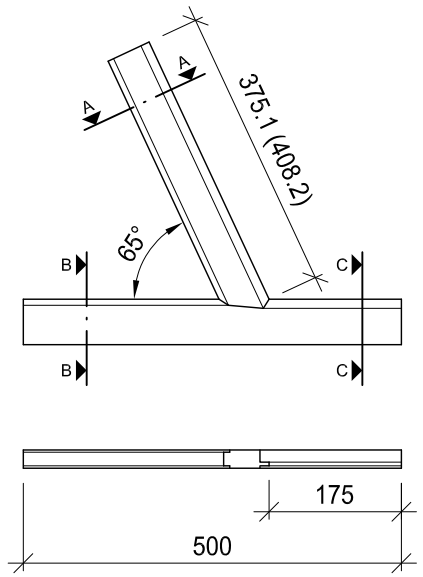


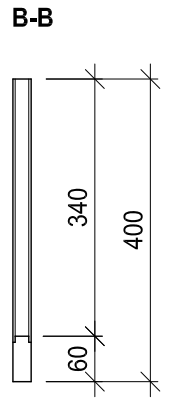


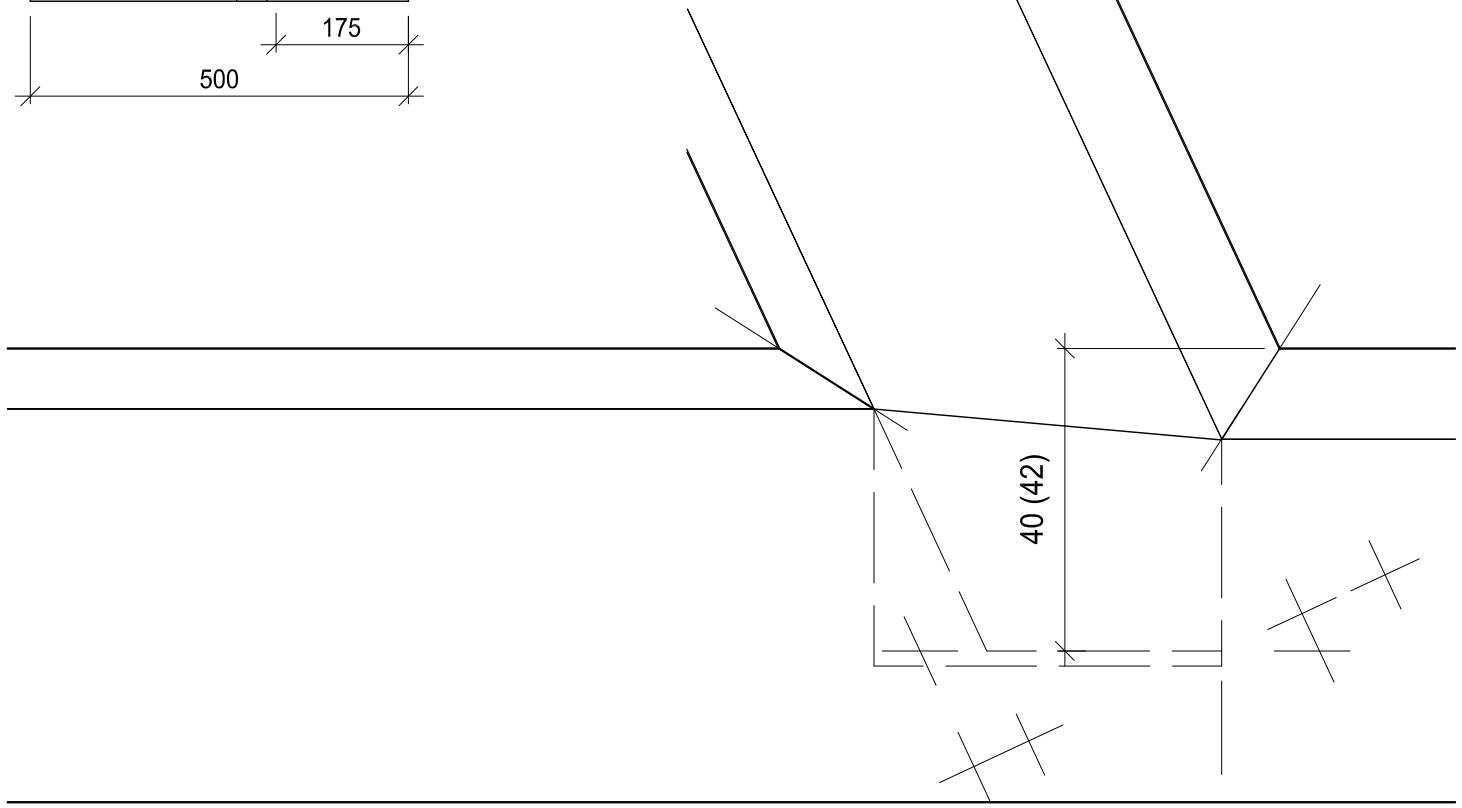


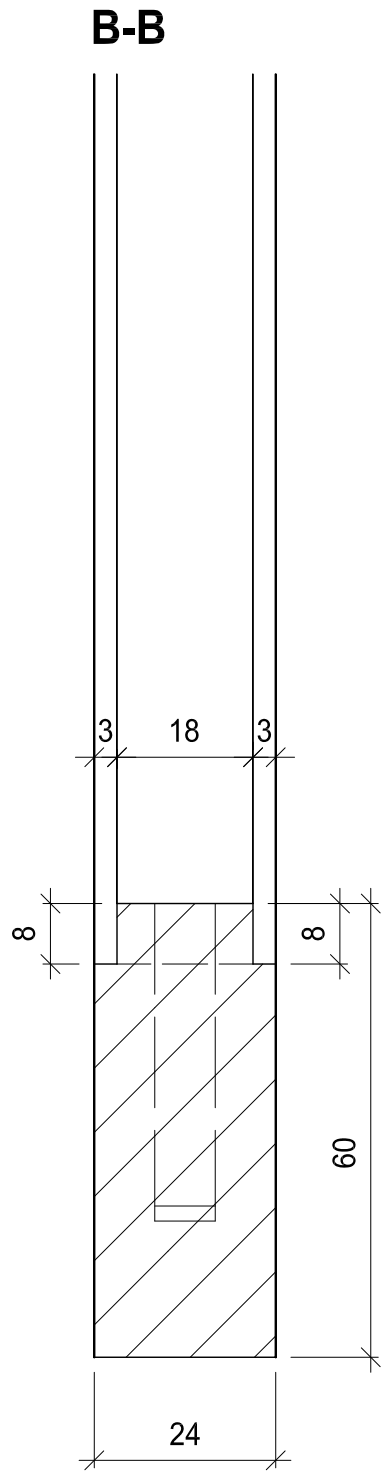


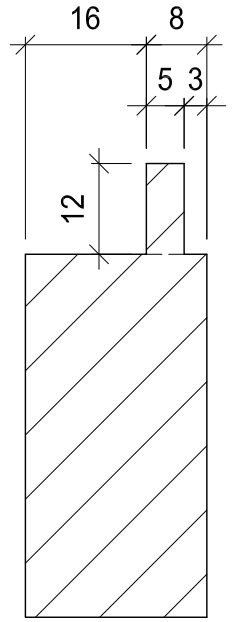


Achtung, abgesetzte Bearbeitungen an Hobel- und Kehlmaschinen dürfen nur unter Aufsicht einer Fachperson durchgeführt werden!

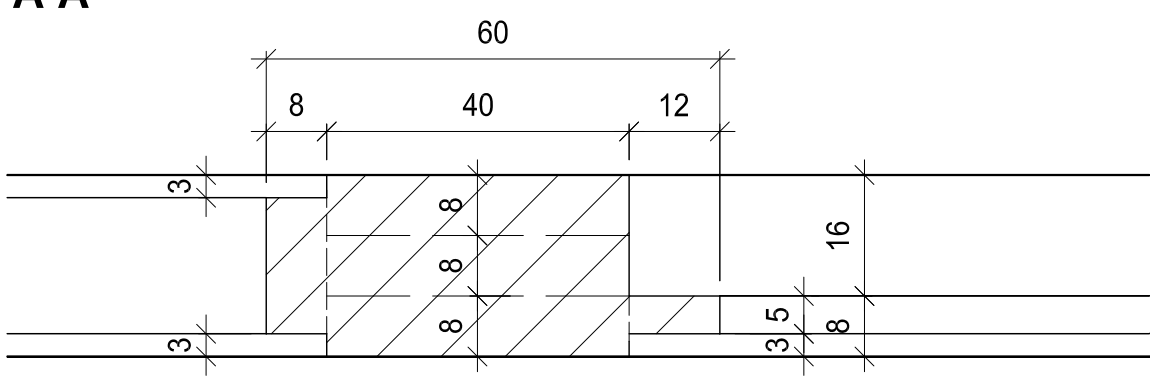


3

Der Schreiner
Ihr Macher
schreiner.ch

# Praktische Arbeiten

Grundlegende Berufsarbeiten (Teilprüfung)
6. Semester

Verband Schweizerischer Schreinermeister
und Möbelfabrikanten

| | |
|---|---|
| Aufgaben-Nr.: | 14a-P.3 |
| Massstab: | 1:10 / 1:1 |
| Plangrösse: | 420 x 297 |
| Datum: | 14.03.2014 |
| Gezeichnet: | ls |

# Korpus mit Türe

**Arbeiten mit stationären Maschinen**

| |
|---|
| Langlochbohrmaschine |
| Ständerbohrmaschine |
| |

**Arbeiten mit Handmaschinen**

| |
|---|
| Handoberfräse |
| |

**Arbeiten**

| | |
|---|---|
| Bank | Reissen **(ohne Bewertung)** |
| Langlochbohrmaschine | Bohrungen |
| Ständerbohrmaschine | Bohrungen |
| Handoberfräse | Möbelband / Griffprofile |
| Bank | Möbelband einpassen |
| | Zusammenbau |
| | kein Verleimen |
| | kein Verputzen |
| | |

| **Werkstoffliste** | Mat. | Stk. | Länge | Breite | Dicke |
|---|---|---|---|---|---|
| Seite | MDF | 1 | 400 | 150 | 19 |
| Boden / Deckel | MDF | 2 | 151 | 130 | 19 |
| Zwischenboden | MDF | 1 | 145 | 130 | 19 |
| Front | MDF | 1 | 400 | 150 | 19 |
| Excenter Rastex 15 | | 6 | 0025064 | | |
| Schnellmontagedübel | | 6 | 0044750 | | |
| Möbelband FS 8mm | | 2 | 99.100.97 Kröpfung A | | |
| Schrauben messing | | 12 | Skh 3x15 | | |
| Dübel 8x30 | | 6 | | | |
| | | | | | |

**Ansicht C**

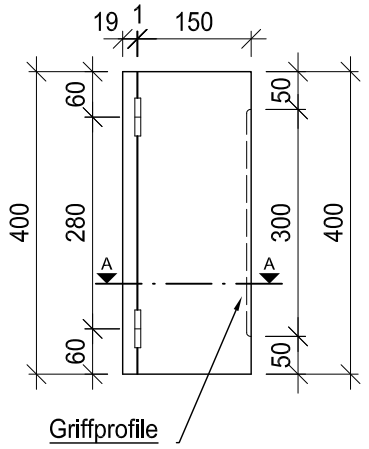


**B-B**

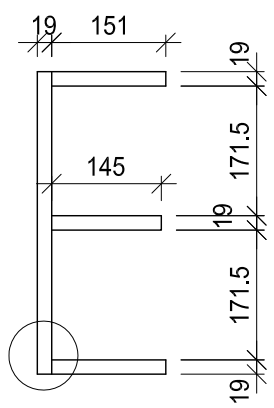


**A-A**

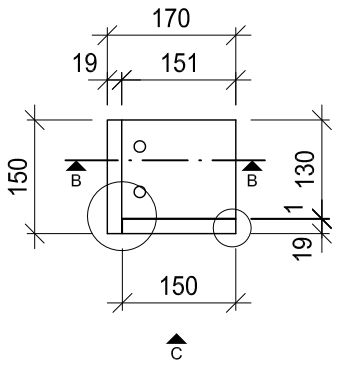


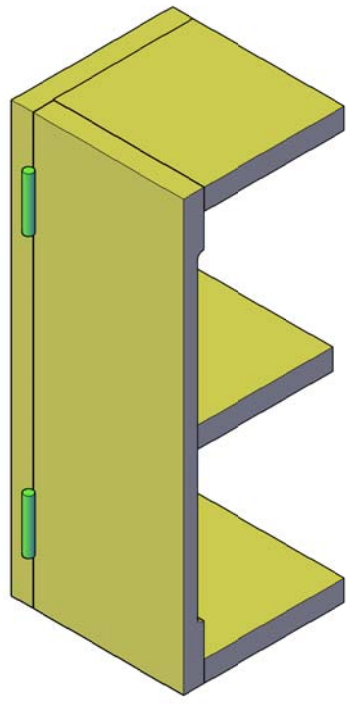

**B-B**

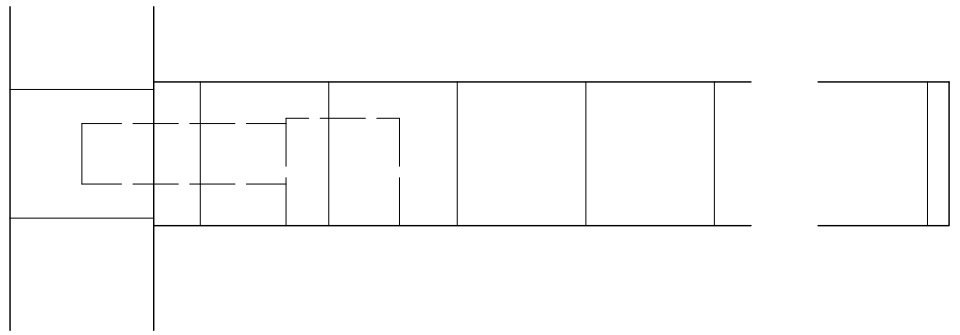

Excenter Rastex 15
in Deckel / Z.Boden = unten
in Boden = oben

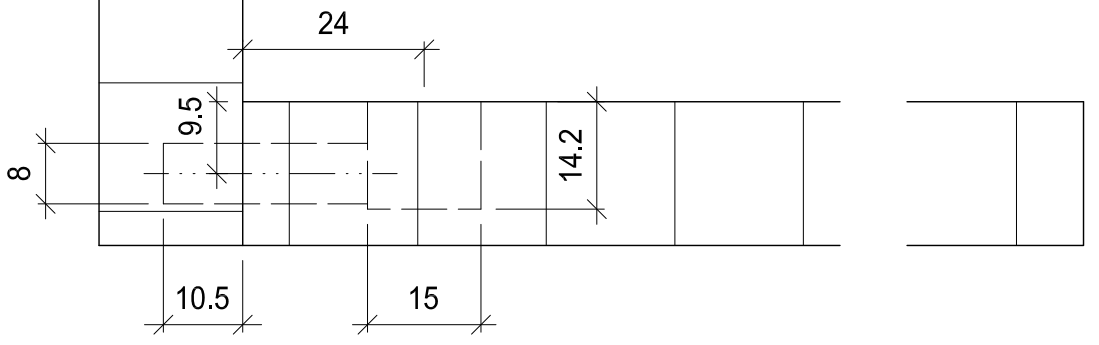


**A-A**

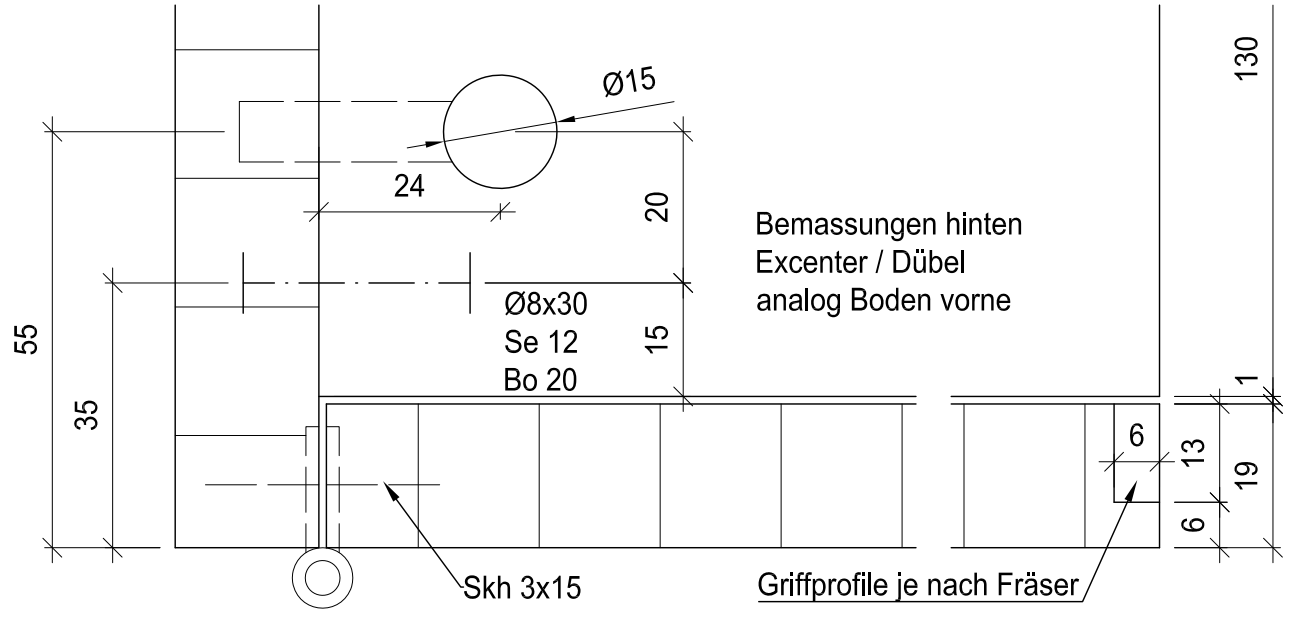


4

Der Schreiner
Ihr Macher
schreiner.ch

## Praktische Arbeiten

Grundlegende Berufsarbeiten (Teilprüfung)
6. Semester

Verband Schweizerischer Schreinermeister
und Möbelfabrikanten

| | |
|---|---|
| Aufgaben-Nr.: | 14a-P.4 |
| Massstab: | 1:10 / 1:1 |
| Plangrösse: | 420 x 297 |
| Datum: | 14.03.2014 |
| Gezeichnet: | ls |

## Massivbearbeitung

**Arbeiten mit stationären Maschinen**

| |
|---|
| Abrichthobelmaschine |
| Dickenhobelmaschine |
| |

**Arbeiten mit Handmaschinen**

| |
|---|
| Kippsäge |
| Lamello |
| |

**Arbeiten**

| | |
|---|---|
| Abrichthobelmaschine | Friese abrichten/fügen |
| Dickenhobelmaschine | Aushobeln |
| Bank | Reissen **(ohne Bewertung)** |
| Abrichthobelmaschine | Friese bearbeiten |
| | Ein- und Ausfahren |
| Kippsäge | Friese ablängen |
| Lamello | Verbindung |
| Bank | Aussenkanten brechen |
| | Kein Verleimen |
| | Kein Verputzen |
| | |

| **Werkstoffliste** | Mat. | Stk. | Länge | Breite | Dicke |
|---|---|---|---|---|---|
| Fries oben | N | 1 | 500 | 75 | 24 |
| Fries unten | N | 1 | 500 | 106.4 | 24 |
| Lamello 10 | | 3 | | | |
| | | | | | |

**Ansicht**

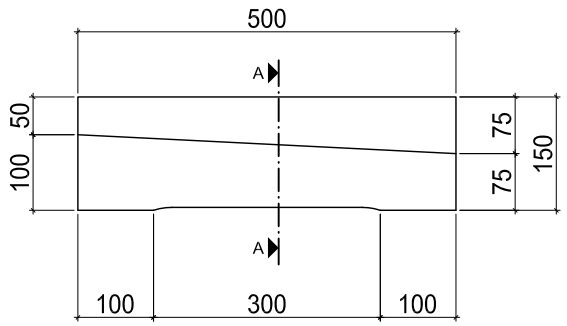


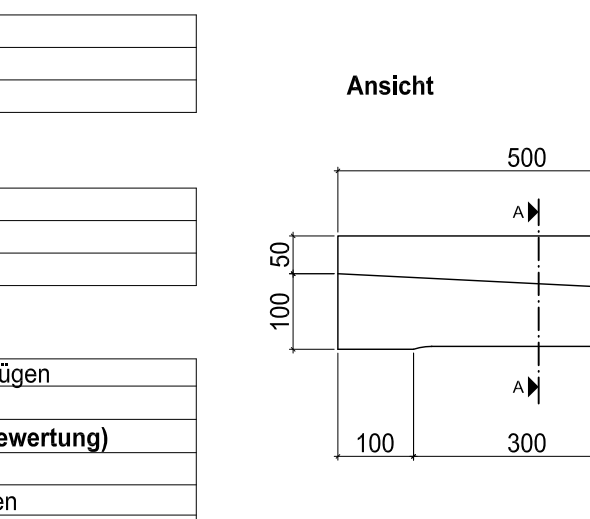

Achtung, abgesetzte Bearbeitungen an Hobel- und Kehlmaschinen dürfen nur unter Aufsicht einer Fachperson durchgeführt werden!

**Ansicht**

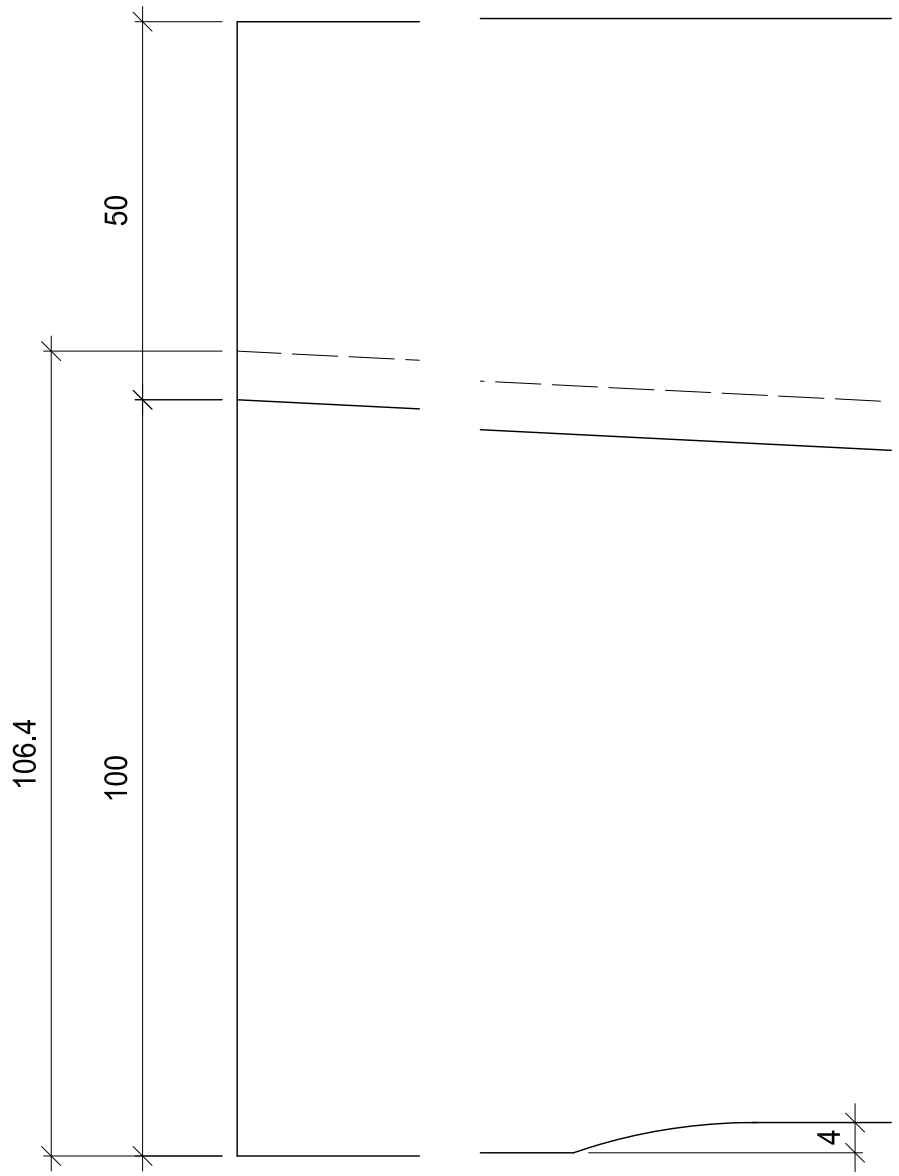


**A-A**

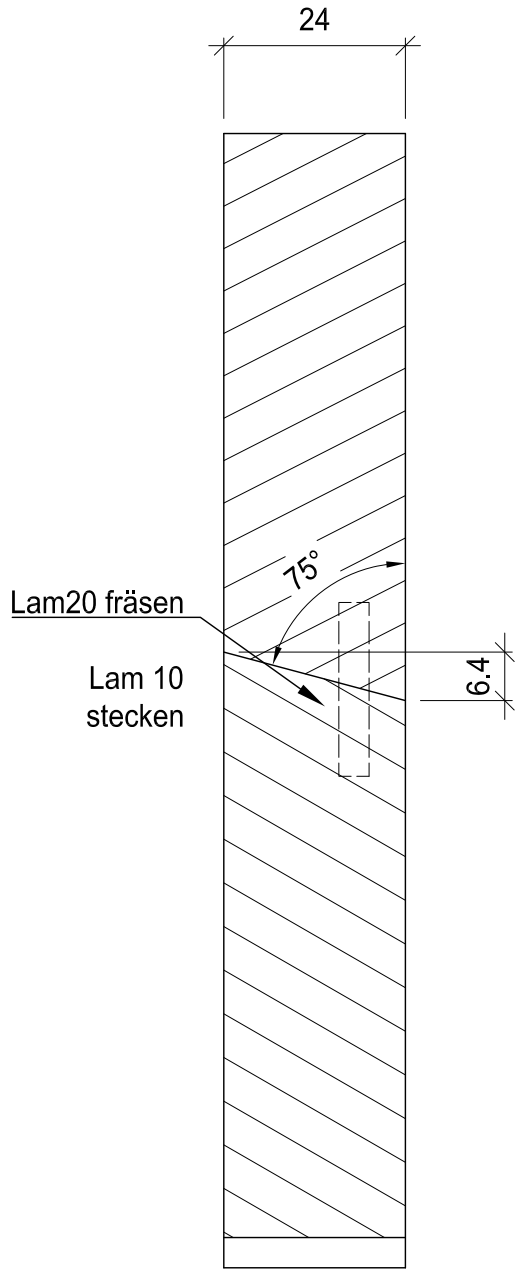


| | | | |
|---|---|---|---|
| 5 | Praktische Arbeiten | Aufgaben-Nr.: | 14a-P.5 |
| | Grundlegende Berufsarbeiten (Teilprüfung)<br>6. Semester | Massstab: | 1:10 / 1:1 |
| | | Plangrösse: | 420 x 297 |
| Der Schreiner Ihr Macher schreiner.ch | Verband Schweizerischer Schreinermeister und Möbelfabrikanten | Datum: | 14.03.2014 |
| | | Gezeichnet: | ls |

# Eckverbindung zinken, stemmen

**Vorarbeiten und Arbeiten von Hand**

| |
|---|
| Japansäge / Feinsäge |
| Handhobel |
| |

**Arbeiten mit Handmaschinen**

| |
|---|
| Handbohrmaschine |
| |

**Arbeiten**

| | |
|---|---|
| Bank | Reissen **(ohne Bewertung)** |
| | Zinken |
| Handbohrmaschine | Durchstemmung |
| Bank | Doppelzapfen |
| Handhobel | Fase |
| Bank | Kein Verleimen |
| | Schleifen/Verputzen |

| **Werkstoffliste** | Mat. | Stk. | Länge | Breite | Dicke |
|---|---|---|---|---|---|
| Fries aufrecht | L | 1 | 400 | 60 | 24 |
| Fries oben | L | 1 | 274 | 60 | 24 |
| Fries mitte | L | 1 | 274 | 60 | 24 |
| Unterlage | N | 1 | 300 | 60 | 24 |

**Ansicht B**

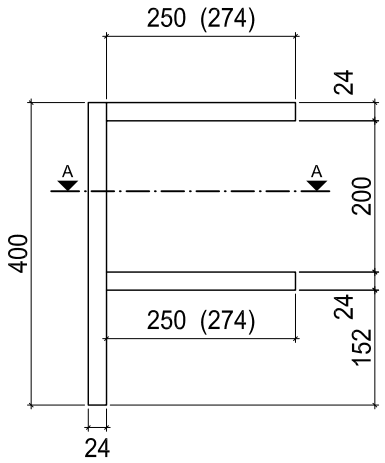


**A-A**

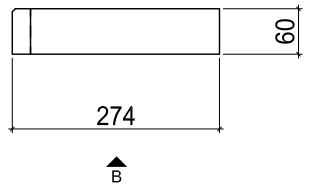


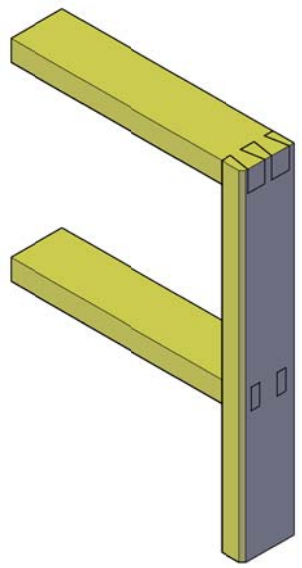

Draufsicht

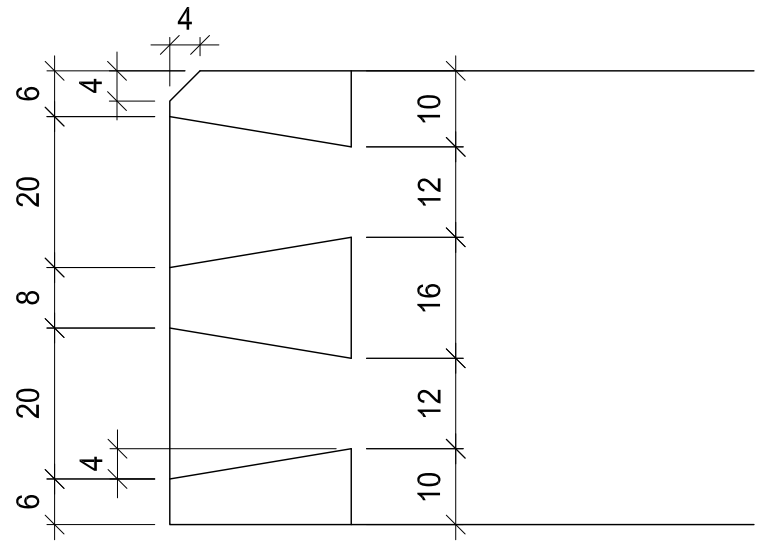


Ansicht B

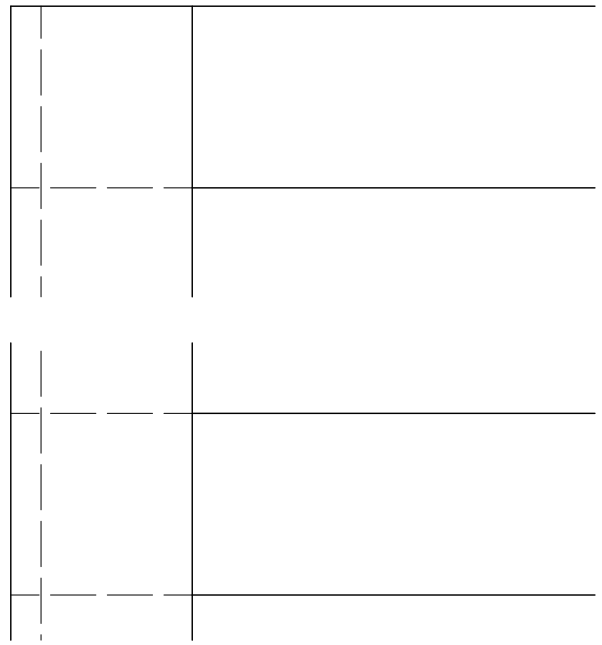

A-A

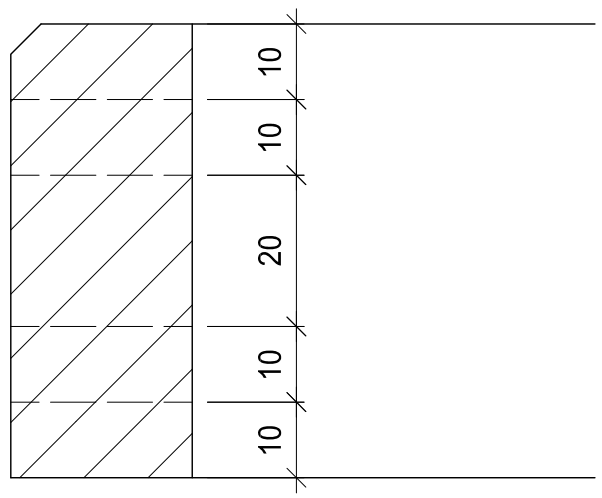


6

Der Schreiner
Ihr Macher
schreiner.ch

## Praktische Arbeiten

Grundlegende Berufsarbeiten (Teilprüfung)
6. Semester

Verband Schweizerischer Schreinermeister
und Möbelfabrikanten

| | |
|---|---|
| Aufgaben-Nr.: | 14a-P.6 |
| Massstab: | 1:10 / 1:1 |
| Plangrösse: | 420 x 297 |
| Datum: | 14.03.2014 |
| Gezeichnet: | ls |

## Kreissägearbeit

**Arbeiten mit stationären Maschinen**

| |
|---|
| Kreissäge A |
| |

**Arbeiten mit Handmaschinen**

| |
|---|
| Lamello |
| |

**Arbeiten**

| | |
|---|---|
| Bank | Reissen **(ohne Bewertung)** |
| Kreissäge A | Platten bearbeiten |
| Lamello | Verbindungen |
| Bank | Zusammenbau, verputzen |
| | verleimen |
| | Kanten brechen |
| | Kein Flächenschliff |
| | |

| **Werkstoffliste** | Mat. | Stk. | Länge | Breite | Dicke |
|---|---|---|---|---|---|
| Grundplatte | MDF | 1 | 500 | 300 | 19 |
| Seiten | MDF | 2 | 490 | 200 | 19 |
| Front / Frontdeckel | MDF | 1 | 700 | 200 | 19 |
| Schrauben Skh | | 6 | 3.5x45 | | |
| Lamello 10 | | | | | |
| Lamello 20 | | | | | |

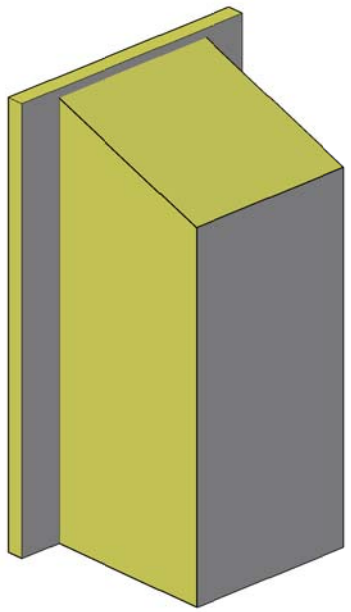

**Ansicht C**

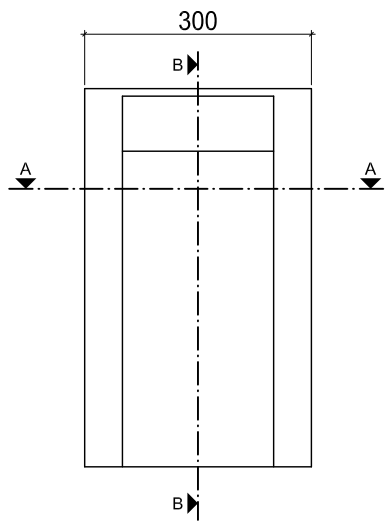


**B-B**

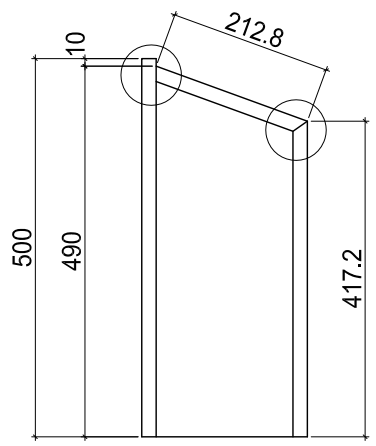


**A-A**

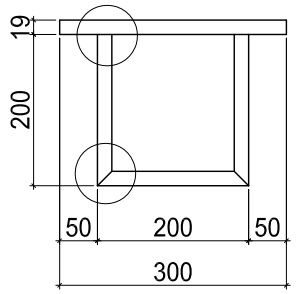


## B-B

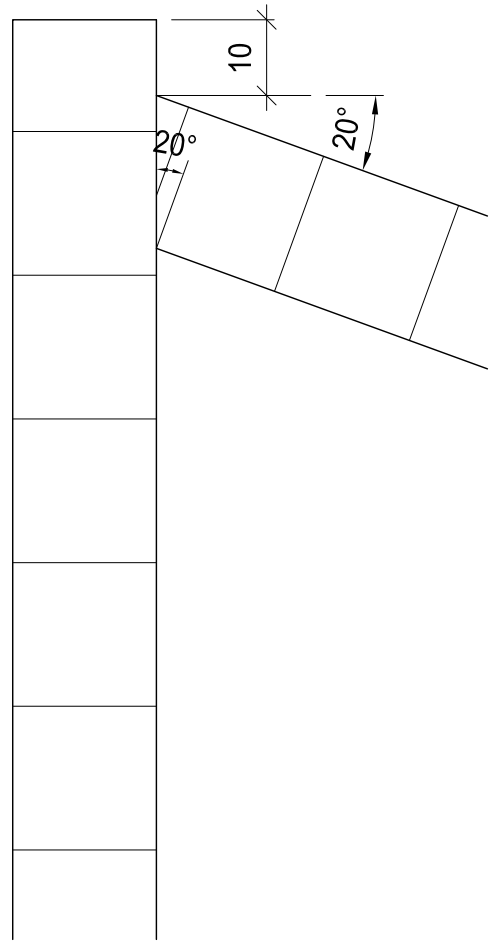


Revisionsdeckel nur eingelegt

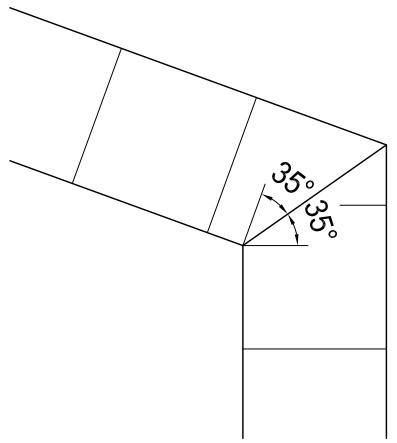


## A-A

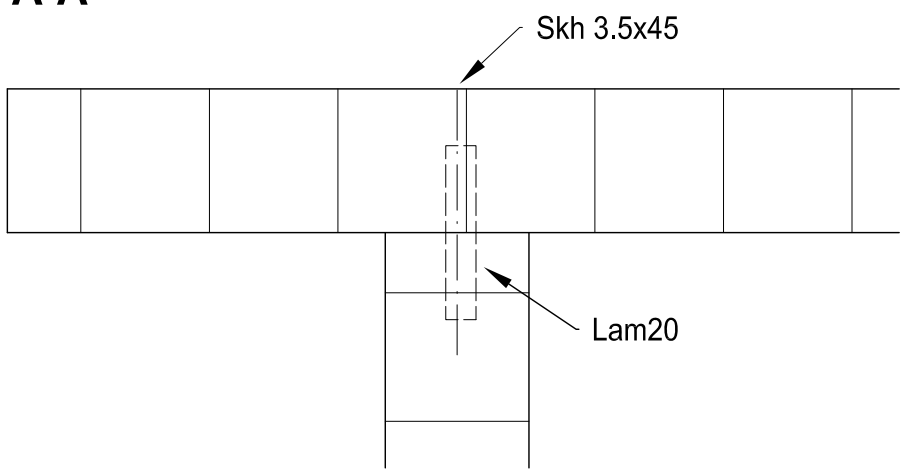


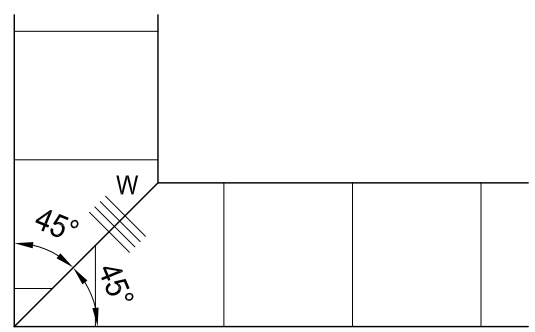


7

Der Schreiner
Ihr Macher
schreiner.ch

# Praktische Arbeiten

Grundlegende Berufsarbeiten (Teilprüfung)
6. Semester

Verband Schweizerischer Schreinermeister
und Möbelfabrikanten

| | |
|---|---|
| Aufgaben-Nr.: | 14a-P.7 |
| Massstab: | 1:10 / 1:1 |
| Plangrösse: | 420 x 297 |
| Datum: | 14.03.2014 |
| Gezeichnet: | ls |

# Steckverbindung

**Arbeiten mit Handmaschinen**

| |
|---|
| Kehlmaschine B |
| |

**Arbeiten**

| | |
|---|---|
| Bank | Reissen **(ohne Bewertung)** |
| Kehlmaschine B | Aussennut ein- ausfahren |
| | Nut / Kamm bearbeiten |
| | Fälze bearbeiten |
| | Kein Verleimen |
| | Kein Verputzen |
| | |

| **Werkstoffliste** | Mat. | Stk. | Länge | Breite | Dicke |
|---|---|---|---|---|---|
| Fries Türrahmen | N/L | 1 | 500 | 90 | 38 |
| Futter | N/L | 1 | 500 | 70 | 24 |
| Verkleidung | N/L | 1 | 500 | 60 | 24 |
| Stossholz | N | 1 | 500 | 60 | 24 |
| Stossholz | N | 1 | 500 | 90 | 38 |
| | | | | | |

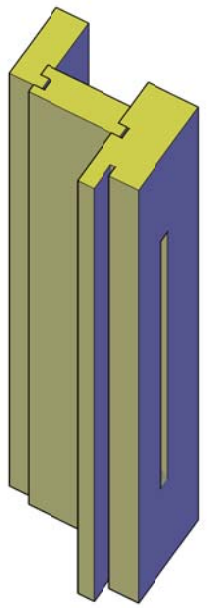

**Ansicht B**

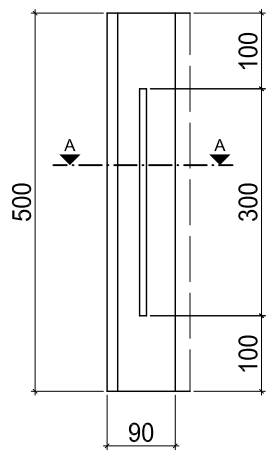


**A-A**

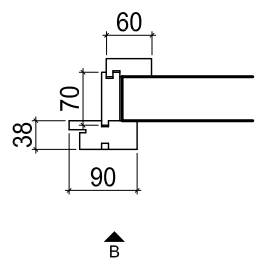


Achtung, abgesetzte Bearbeitungen an Hobel- und Kehlmaschinen dürfen nur unter Aufsicht einer Fachperson durchgeführt werden!

**A-A**

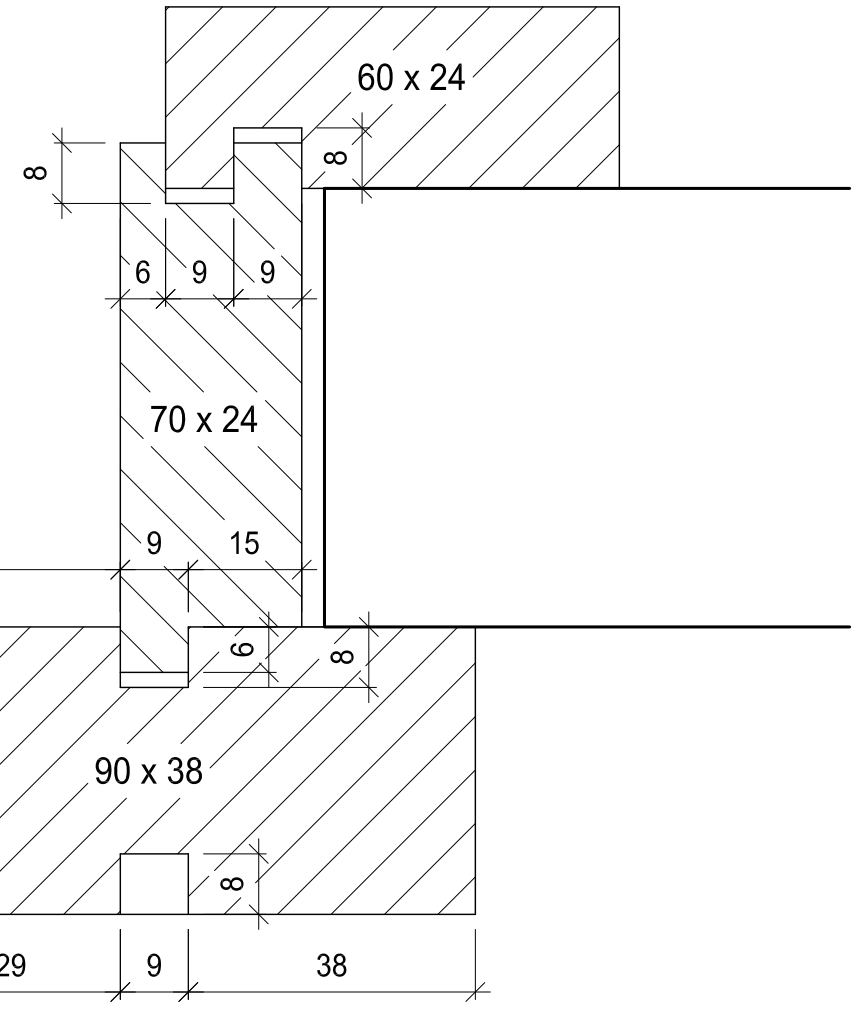


8

Der Schreiner
Ihr Macher
schreiner.ch

Praktische Arbeiten

Grundlegende Berufsarbeiten (Teilprüfung)
6. Semester

Verband Schweizerischer Schreinermeister
und Möbelfabrikanten

| | |
|---|---|
| Aufgaben-Nr.: | 14a-P.8 |
| Massstab: | 1:10 / 1:1 |
| Plangrösse: | 420 x 297 |
| Datum: | 14.03.2014 |
| Gezeichnet: | ls |

## Bandsägearbeit

**Arbeiten mit stationären Maschinen**

| |
|---|
| Bandsäge |
| |

**Arbeiten**

| | |
|---|---|
| Bank | Reissen **(ohne Bewertung)** |
| Bandsäge | Komplette Bearbeitung |
| | **Keine Nachbearbeitung am Bank** |
| | Kein Verleimen |
| | Kein Verputzen |

| **Werkstoffliste** | Mat. | Stk. | Länge | Breite | Dicke |
|---|---|---|---|---|---|
| Fries 1 + 4 | L/N | 2 | 450 | 60 | 40 |
| Fries 2 | L/N | 1 | 400 | 60 | 40 |
| Fries 3 | L/N | 1 | 450 | 60 | 24 |
| | | | | | |

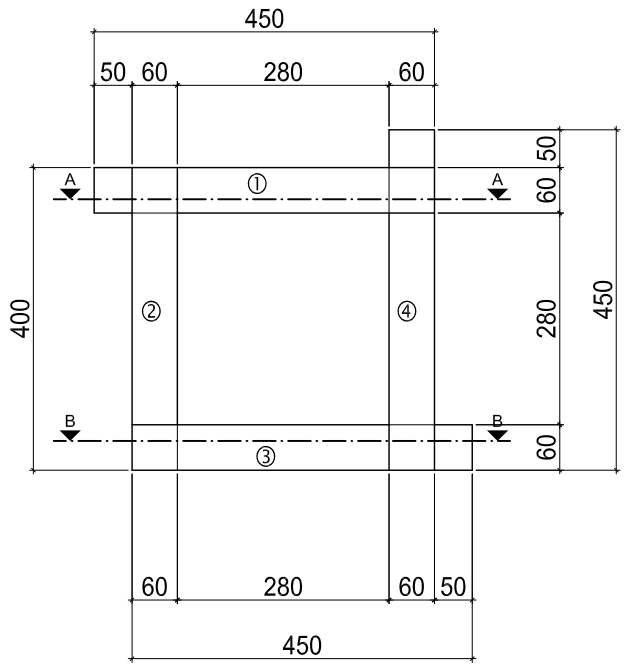


**A-A**

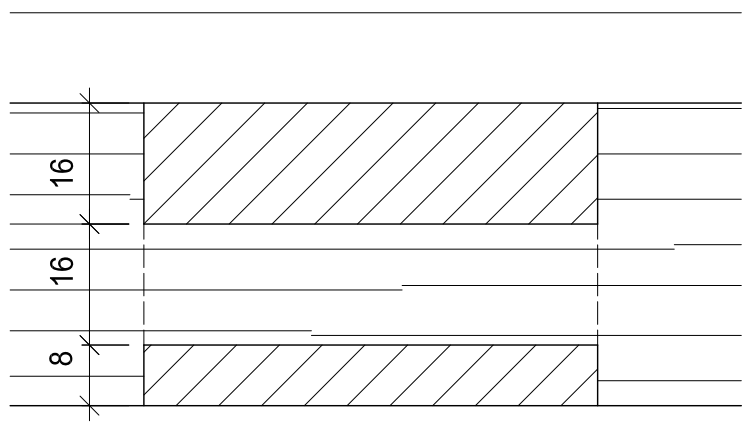


**A-A**

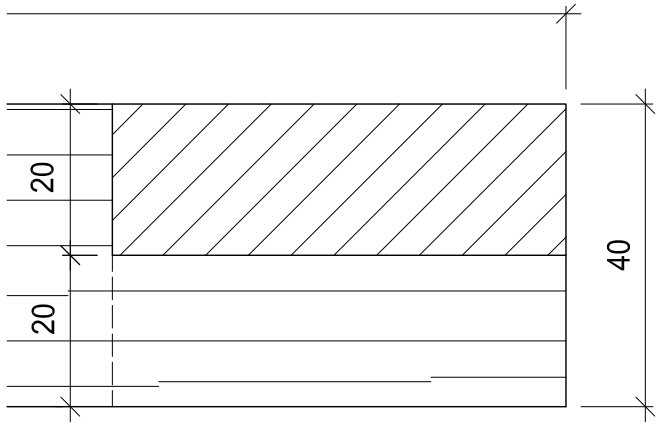


Keine Nachbearbeitung am Bank

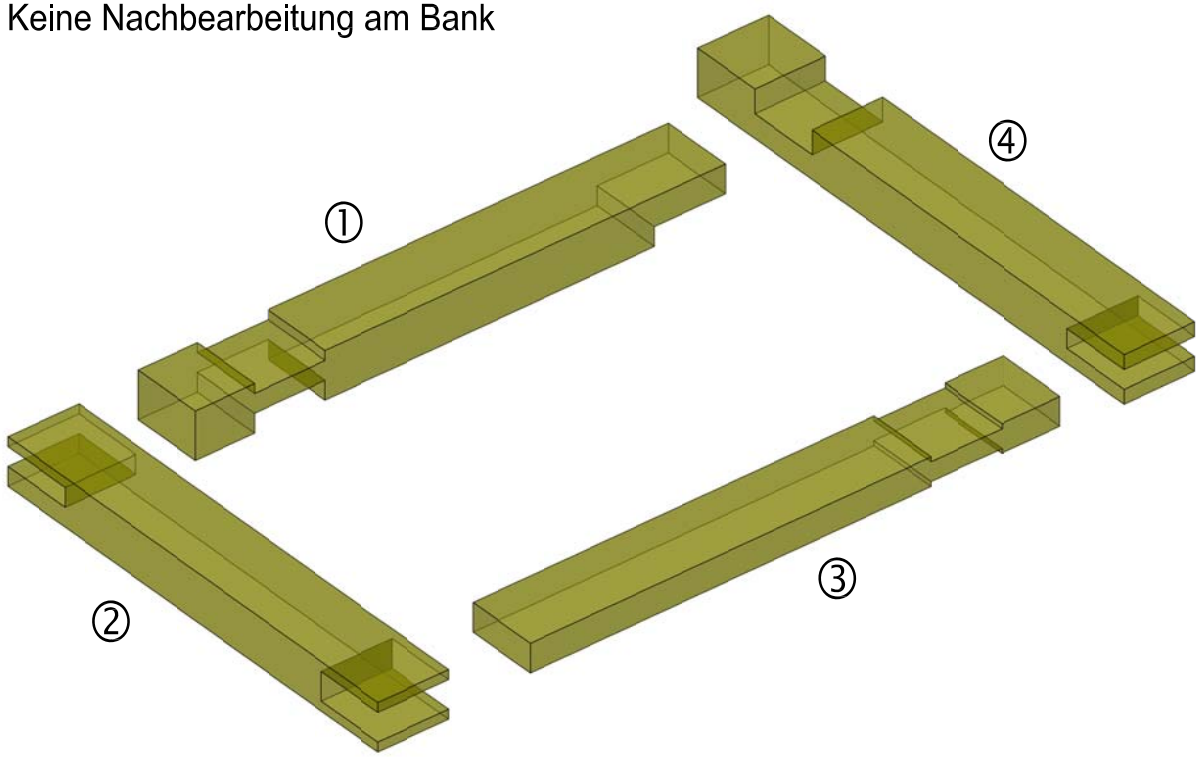


**B-B**

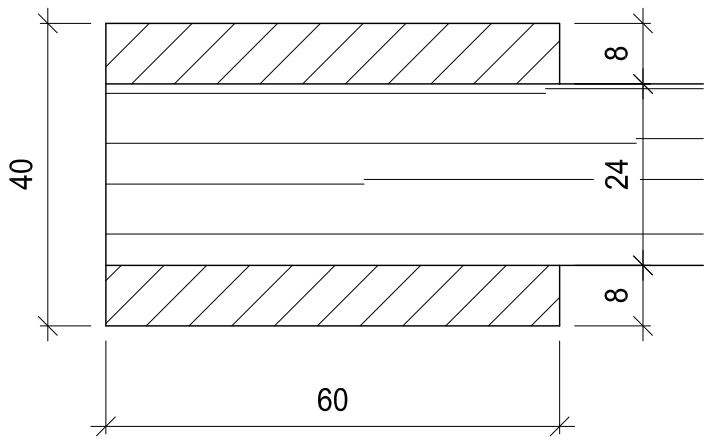


**B-B**

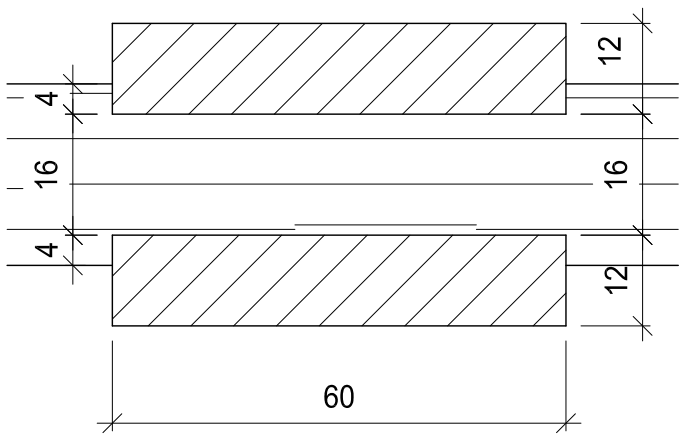


9

Der Schreiner
Ihr Macher
schreiner.ch

# Praktische Arbeiten

Grundlegende Berufsarbeiten (Teilprüfung)
6. Semester

Verband Schweizerischer Schreinermeister
und Möbelfabrikanten

| | |
|---|---|
| Aufgaben-Nr.: | 14a-P.9 |
| Massstab: | 1:10 / 1:1 |
| Plangrösse: | 420 x 297 |
| Datum: | 14.03.2014 |
| Gezeichnet: | ls |

# Platte mit Profilstab

**Arbeiten mit stationären Maschinen**

| |
|---|
| Kreissäge B |
| Ständerbohrmaschine |
| Kantenschleifmaschine |
| |

**Arbeiten mit Handmaschinen**

| |
|---|
| Handoberfräse |
| Kippsäge |
| Stichsäge |
| |

**Arbeiten**

| | |
|---|---|
| Bank | Reissen **(ohne Bewertung)** |
| Handoberfräse | Nuten |
| Ständerbohrmaschine | Bohrungen |
| Kreissäge B | Ausschnitt |
| Kippsäge | Randleisten |
| Bank | Randleisten montieren |
| Sticksäge | Rundung |
| Kantenschleifmaschine | Rundung bearbeiten |
| Bank | Kanten brechen |
| | Kein Flächenschliff |
| | |

| **Werkstoffliste** | Mat. | Stk. | Länge | Breite | Dicke |
|---|---|---|---|---|---|
| Grundplatte | MDF | 1 | 500 | 390 | 19 |
| Randleiste | N/L | 1 | 650 | 30 | 10 |
| Schrauben | LSK | 6 | 3.5 x 25 | | |
| | | | | | |

Draufsicht

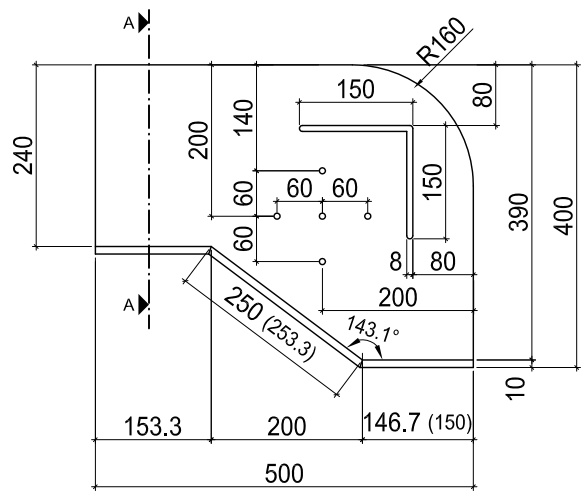


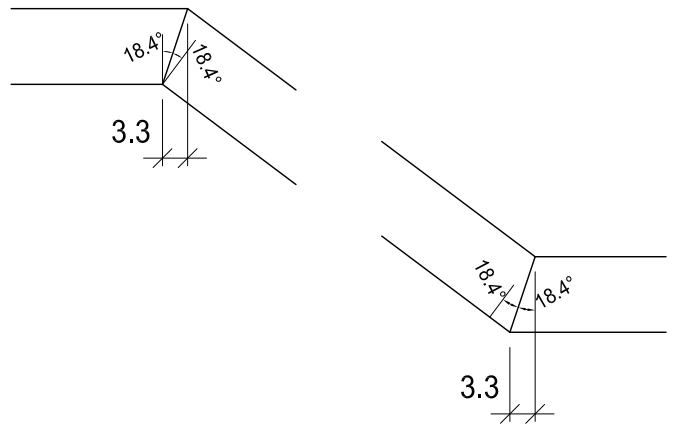


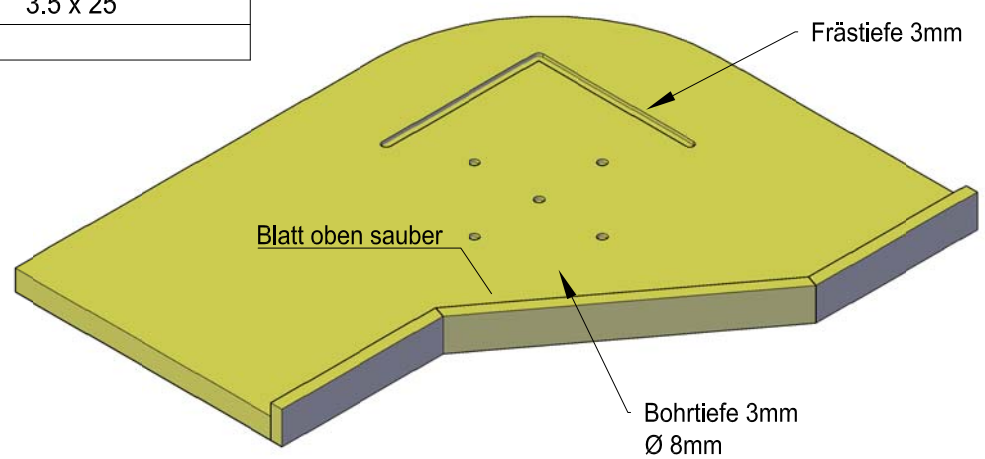


## A-A

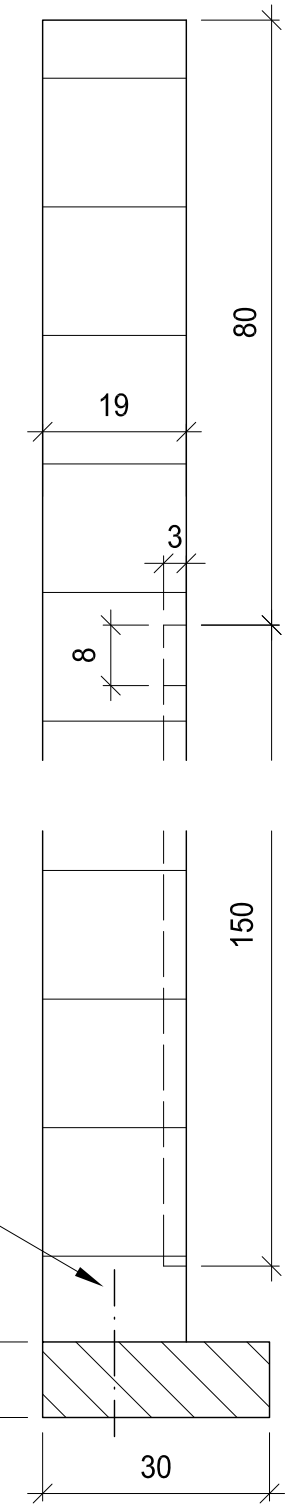


10

Der Schreiner
Ihr Macher
schreiner.ch

## Praktische Arbeiten

Grundlegende Berufsarbeiten (Teilprüfung)
6. Semester

Verband Schweizerischer Schreinermeister
und Möbelfabrikanten

| | |
|---|---|
| Aufgaben-Nr.: | 14a-P.10 |
| Massstab: | 1:10 / 1:1 |
| Plangrösse: | 420 x 297 |
| Datum: | 14.03.2014 |
| Gezeichnet: | ls |