Monitorsockel

Vorarbeiten und Arbeiten von Hand

- Reissen	
- Verleimen	
- Belegen	
- Verputzen	

Arbeiten mit Handmaschinen

- Lamello	
- Kunstharz-Oberfräse	

Arbeiten mit stationären Maschinen

- Tischkreissäge A	

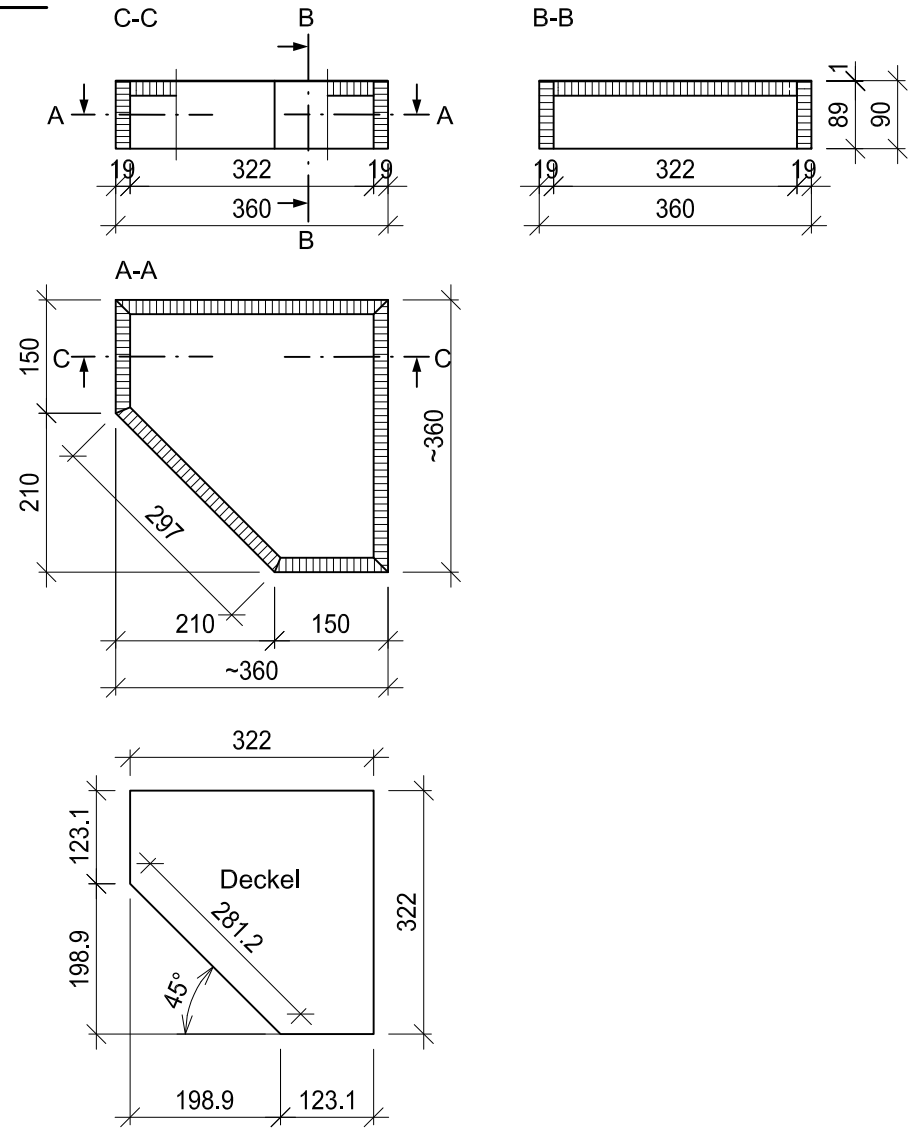

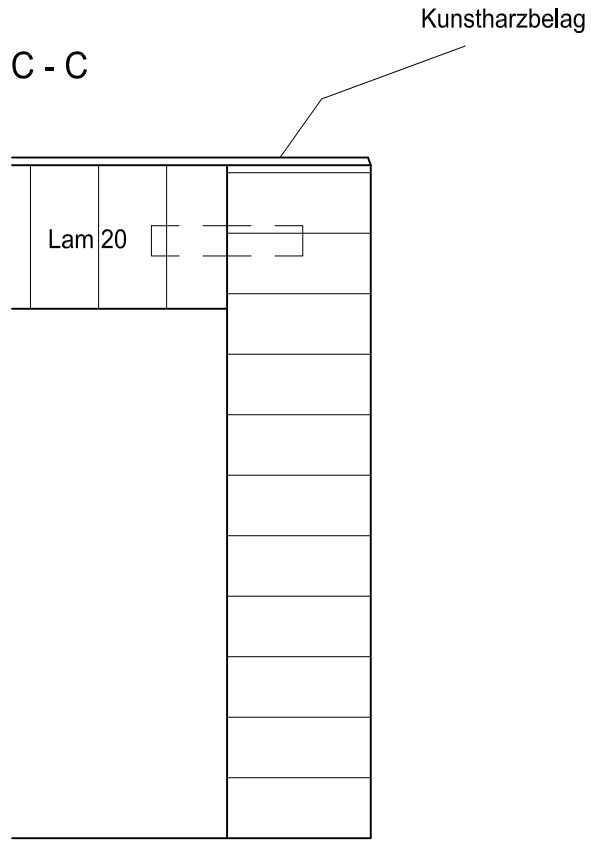

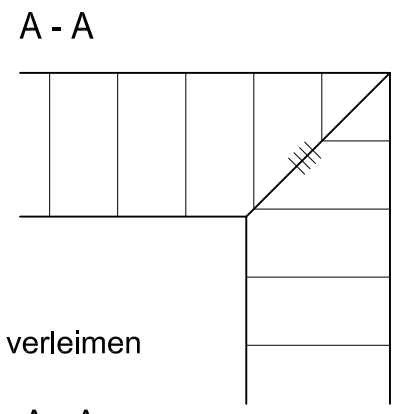

Ecken stumpf verleimen

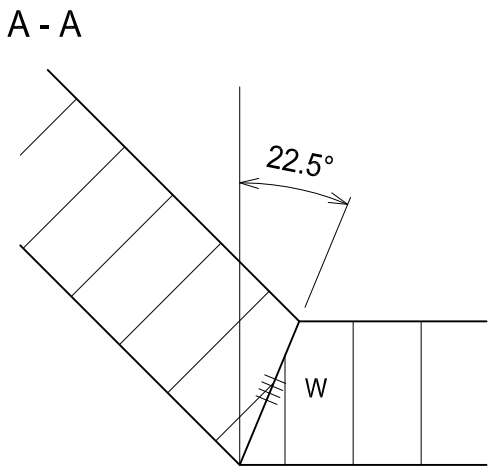

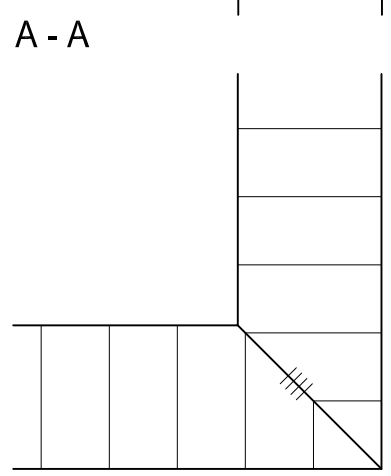

Werkstoffliste	Mat.	Stk.	Länge	Breite	Dicke
Sockelfriese	SpaBes.	2	360	89	19
Sockelfriese	SpaBes.	2	150	89	19
Sockelfries	SpaBes.	1	297	89	19
Deckel	Spa	1	322	322	19
Kunstharzbelag	Kun	1	360	360	1

Arbeiten

Bank	Reissen (ohne Bewertung)
Tischkreissäge A	Gehrungen schneiden
	Schrägschnitt Deckel
Lamello	Verbindung Deckel / Seitenteile
Bank	Seitenteile mit Klebeband oder
	Spannband, Deckel mit Lamello und
	Zwingen verleimen
	Bündig schleifen
	Kunstharzbelag mittels Kontaktkleber
Handoberfräse	Kunstharz bündig fräsen
Bank	Verputzen

1
Der Schreiner
Ihr Macher
www.schreiner.ch

Praktische Arbeiten

Grundlegende Berufsarbeiten (Teilprüfung)
6. Semester

Verband Schweizerischer Schreinermeister
und Möbelfabrikanten

Aufgaben-Nr.:	08a_P.1
Massstab:	1:10 / 1:1
Plangrösse:	420 x 297
Datum:	24.1.2008
Gezeichnet:	ps

Rahmenfragment

Vorarbeiten und Arbeiten von Hand

- Reissen	
- Zusammenpassen	

Arbeiten mit Handmaschinen

- Kippsäge (für Stossholz)	

Arbeiten mit stationären Maschinen

- Langlochbohrmaschine oder Kettenstemmer	
- Kehlmaschine	

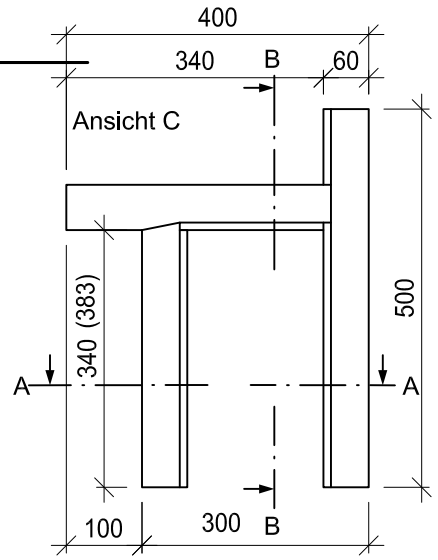

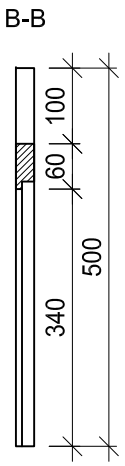

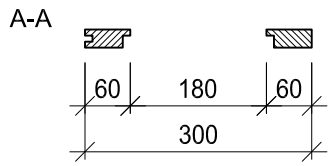

Ansicht C

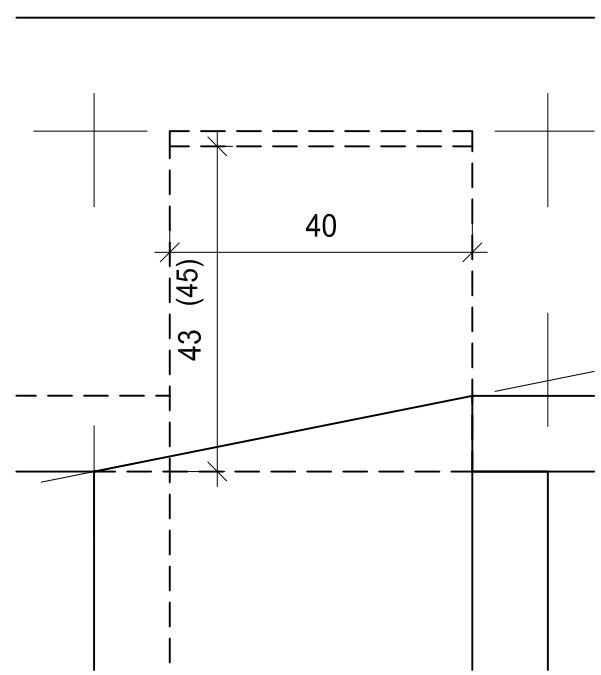

Ansicht C

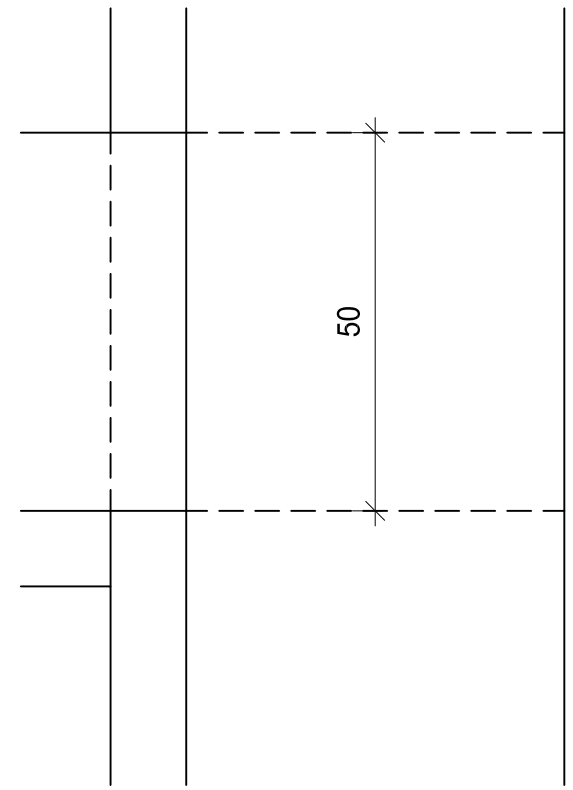

B - B

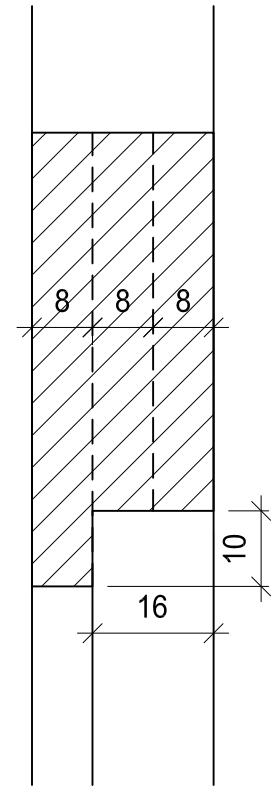

Werkstoffliste	Mat.	Stk.	Länge	Breite	Dicke
Fries re	L/N	1	500	60	24
Fries li	L/N.	1	383	60	24
Fries ob	L/N	1	400	60	24
Stoss-/Probeholz	L/N	2	500	120	24

Arbeiten

Bank	Reissen (ohne Bewertung)
Langlochbohrmaschine	
oder Kettenstemmer	Zapfenlöcher stemmen
Kippsäge	Stossholz
Kehlmaschine	Zapfen kehlen
	Nuten und Fälze kehlen
Bank	Verbindungen fertigstellen
	Kein Verleimen
	Kein Verputzen

A - A

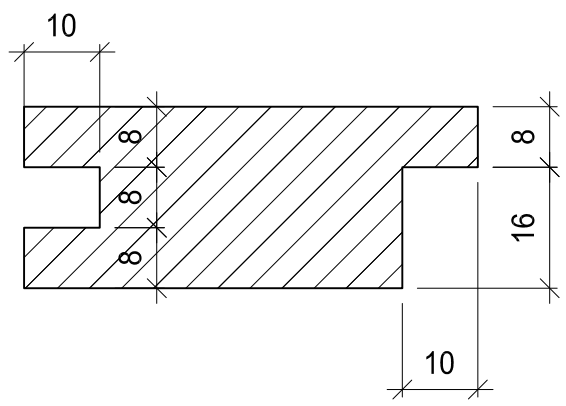

A - A

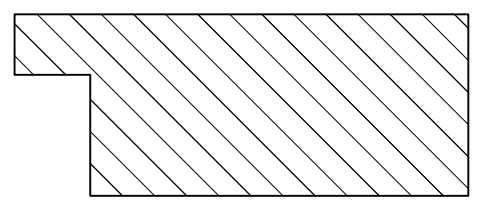

Achtung, abgesetzte Bearbeitungen an Hobel- und Kehlmaschinen dürfen nur unter Aufsicht einer Fachperson durchgeführt werden!

2

Der Schreiner
Ihr Macher
www.schreiner.ch

Praktische Arbeiten

Grundlegende Berufsarbeiten (Teilprüfung)
6. Semester

Verband Schweizerischer Schreinermeister
und Möbelfabrikanten

Aufgaben-Nr.:	08a_P.2
Massstab:	1:10 / 1:1
Plangrösse:	420 x 297
Datum:	24.1.2008
Gezeichnet:	ps

Fragment mit Beschläge

Vorarbeiten und Arbeiten von Hand

- Reissen	
- Beschläge montieren	

Arbeiten mit Handmaschinen

Mit Handoberfräse:	
- Bettladbeschläge und Bänder einfräsen	
- Fälzen	

Arbeiten mit stationären Maschinen

Mit Ständerbohrmaschine:	
- Rundungen der Bänder vorbohren	

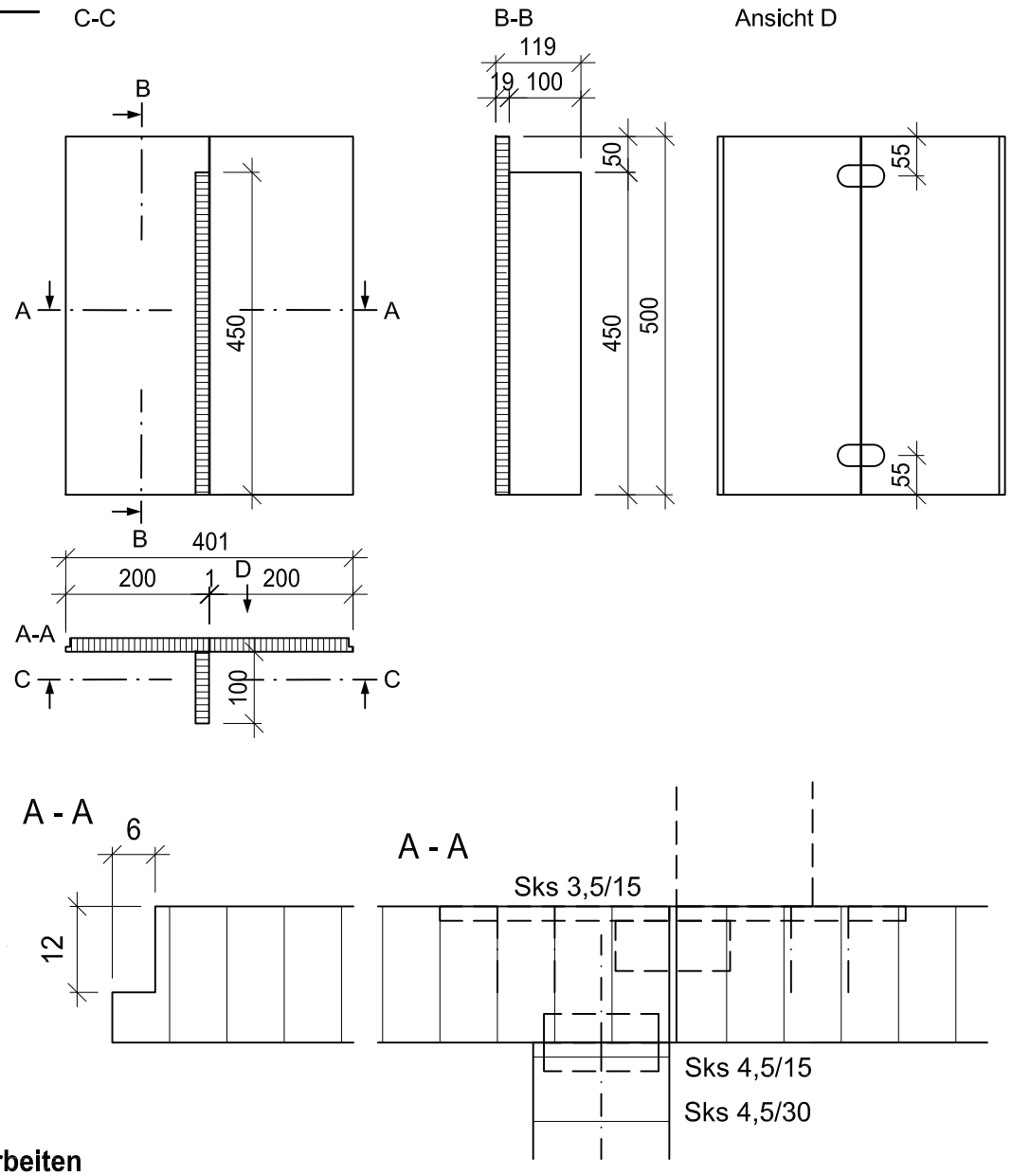

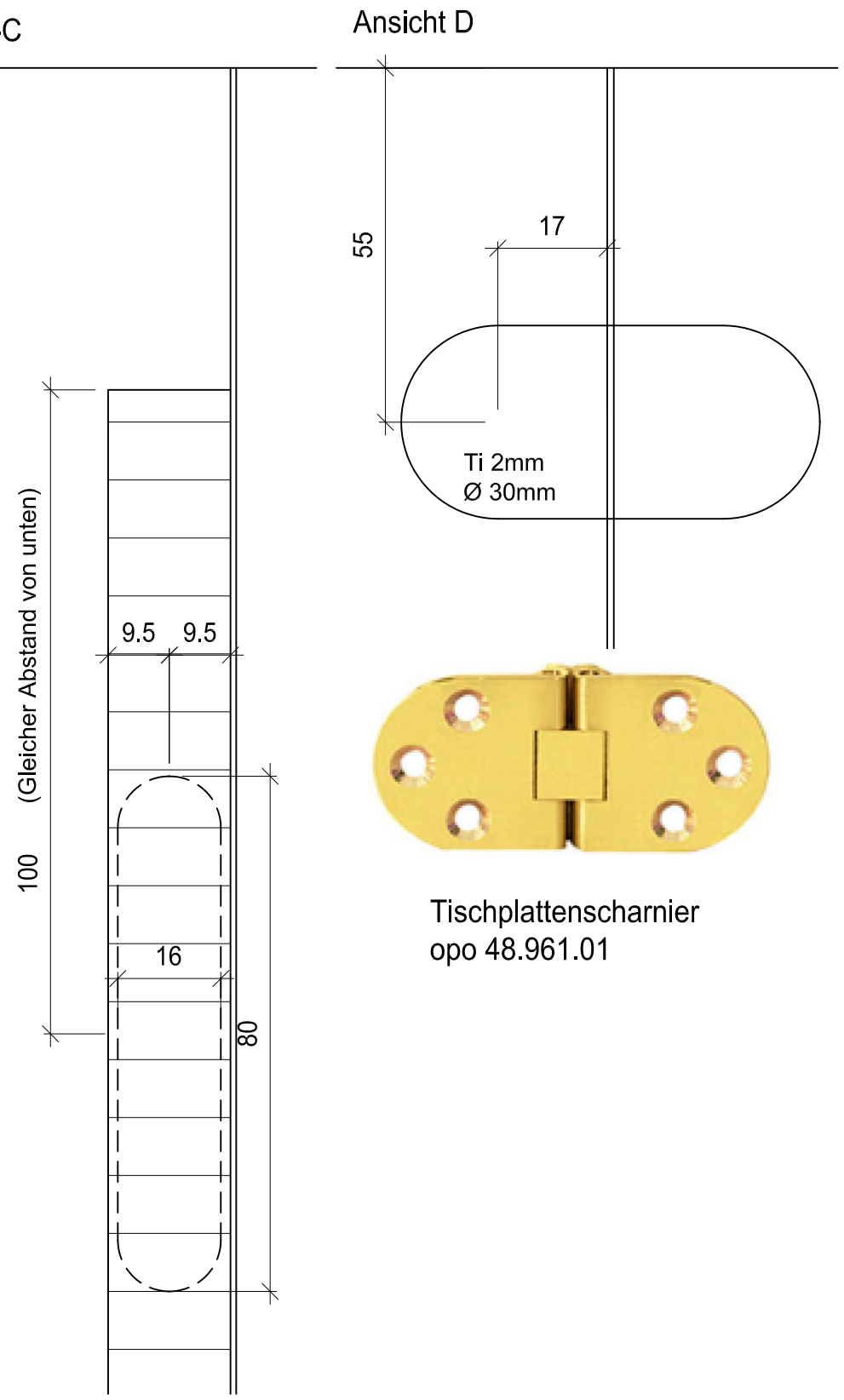

Tischplattenscharnier
opo 48.961.01

Arbeiten

Bank	Reissen (ohne Bewertung)
Ständerbohrmaschine	Rundungen der Bänder vorbohren
Handoberfräse	Bänder einlassen
	Bettladbeschläge einlassen
	Fälze fräsen
Bank	Beschläge montieren / Zusammenbau
	Verputzen

Werkstoffliste	Mat.	Stk.	Länge	Breite	Dicke
Klappteile	MDF	2	500	200	19
Fries	MDF	1	450	100	19
Tischplattenscharnier		2	opo 48.961.01		
Bettladbeschläge		2	opo 49.221.11		

3

Der Schreiner
Ihr Macher
www.schreiner.ch

Praktische Arbeiten

Grundlegende Berufsarbeiten (Teilprüfung)
6. Semester

Verband Schweizerischer Schreinermeister
und Möbelfabrikanten

Aufgaben-Nr.:	08a_P.3
Massstab:	1:10 / 1:1
Plangrösse:	420 x 297
Datum:	24.1.2008
Gezeichnet:	ps

Grundplatte mit 3 Friesen

Vorarbeiten und Arbeiten von Hand

- Reissen	

Arbeiten mit Handmaschinen

- Stichsäge	

Arbeiten mit stationären Maschinen

- Bandsäge	
- Kantenschleifmaschine	

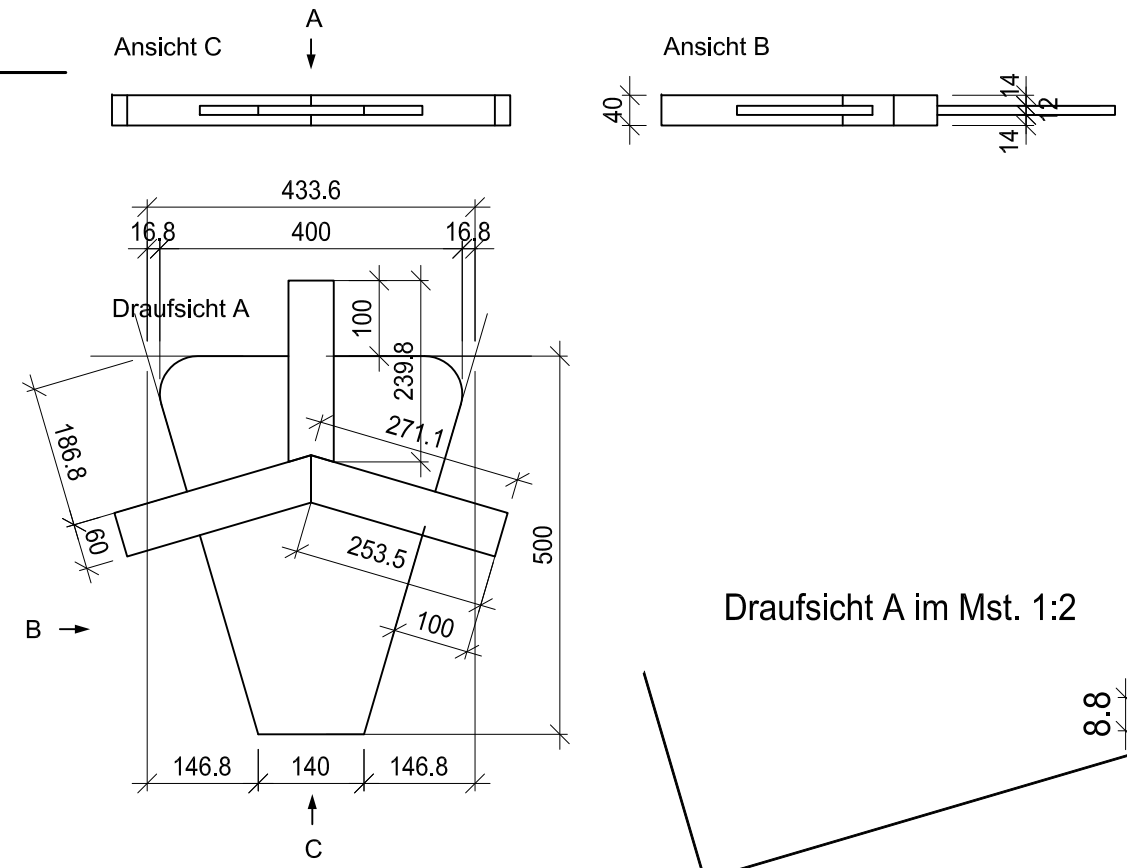

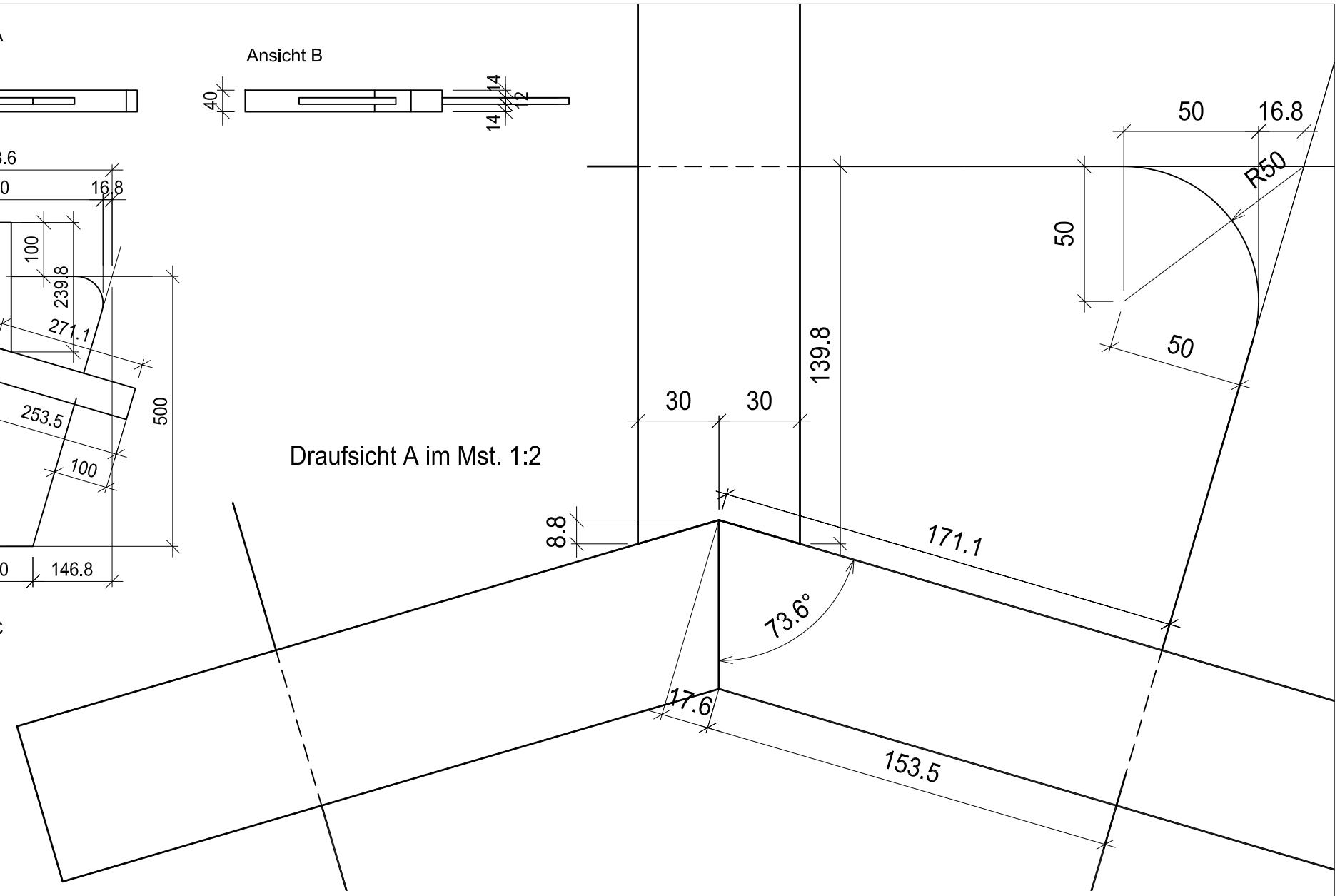

Werkstoffliste	Mat.	Stk.	Länge	Breite	Dicke
Friese	L/N	1	240	60	40
Friese	L/N	2	271	60	40
Platte	MDF	1	500,5	434	12
Stoss-/Probeholz	L/N	1	500	60	24

Arbeiten

Bank	Reissen (ohne Bewertung)
Stichsäge	Platte Schrägen schneiden
	Platte Rundungen schneiden
Kantenschleifmaschine	Platte Schnittkanten schleifen
Bandsäge	Fries-Schrägen schneiden
	Einschnitte und Schlitze
Bank	Ausstemmen des Schlitzgrundes
	Zusammenpassen
	Kein verputzen
	Kein verleimen

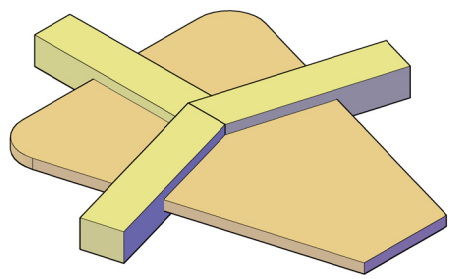

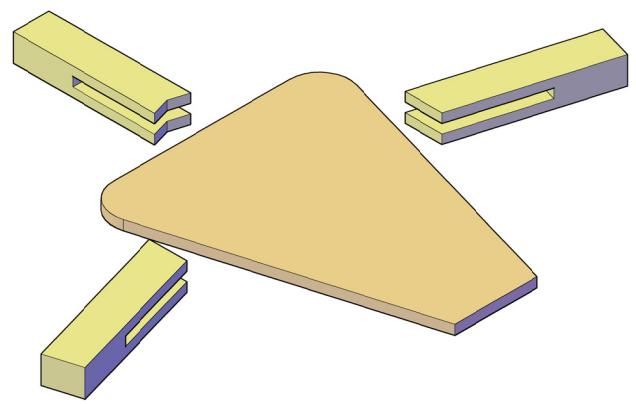

4

Der Schreiner
Ihr Macher
www.schreiner.ch

Praktische Arbeiten

Grundlegende Berufsarbeiten (Teilprüfung)
6. Semester

Verband Schweizerischer Schreinermeister
und Möbelfabrikanten

Aufgaben-Nr.:	08a_P.4
Massstab:	1:10 / 1:2
Plangrösse:	420 x 297
Datum:	24.1.2008
Gezeichnet:	ps

Deckenfragment

Vorarbeiten und Arbeiten von Hand

- Reissen	
- Lamellieren	

Arbeiten mit Handmaschinen

- Lamello	

Arbeiten mit stationären Maschinen

- Tischkreissäge B	
- Ständerbohrmaschine	

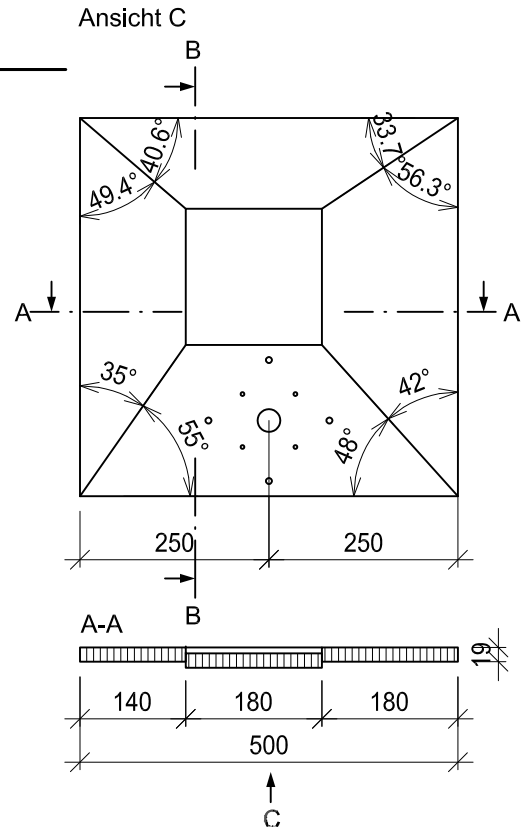

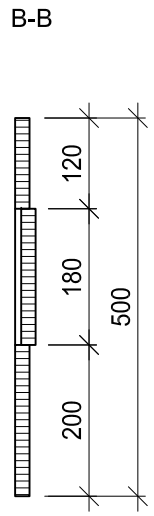

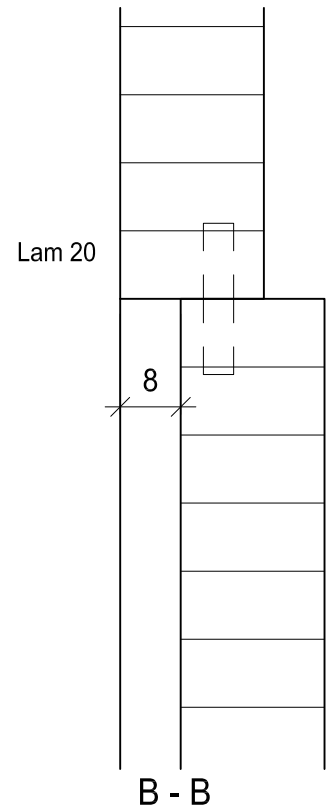

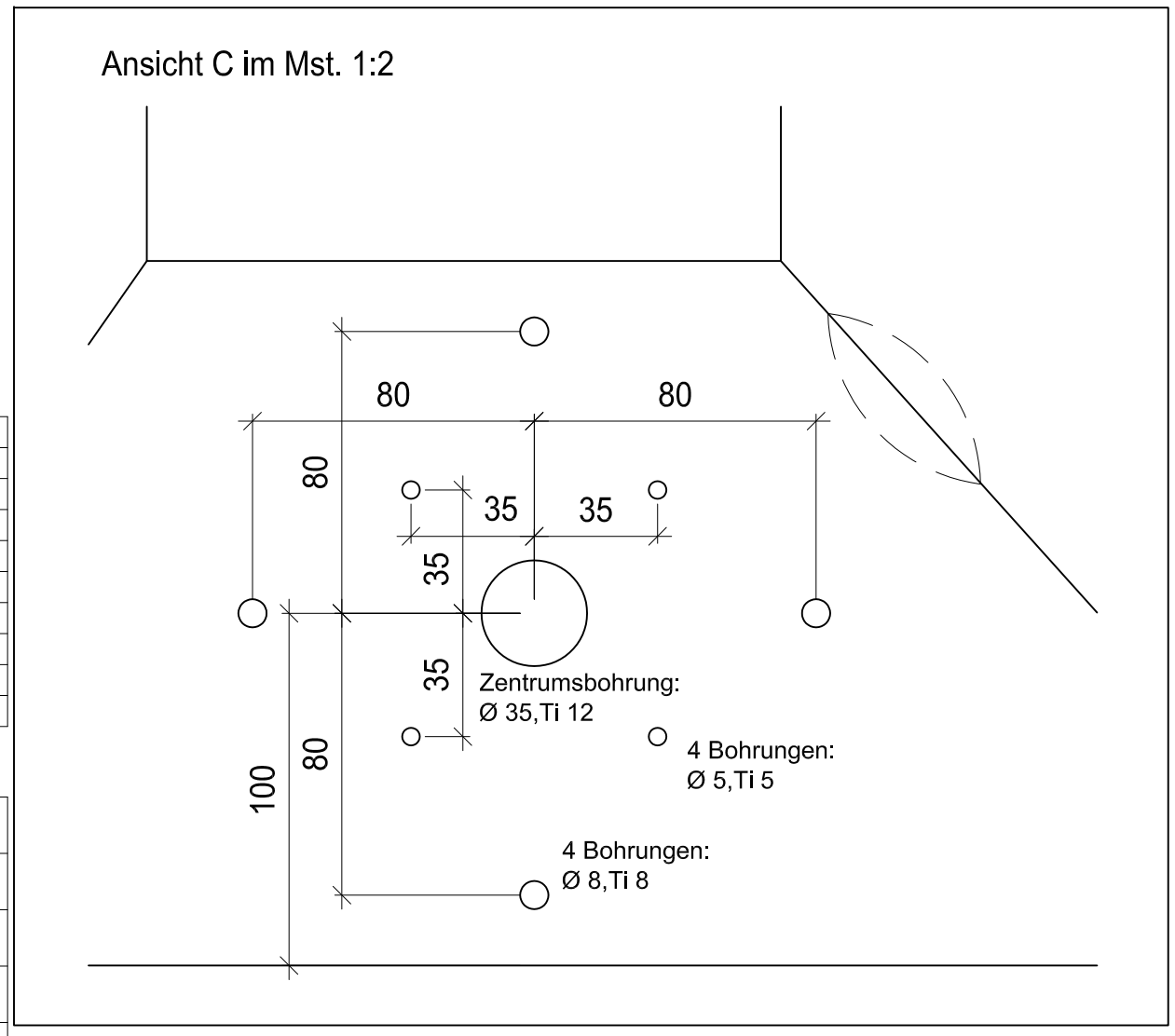

Werkstoffliste	Mat.	Stk.	Länge	Breite	Dicke
Füllung	MDF	1	180	180	19
Friese	MDF	1	500	120	19
Friese	MDF	1	500	140	19
Friese	MDF	1	500	180	19
Friese	MDF	1	500	200	19
Lamello Nr. 20		12			

Arbeiten

Bank	Reissen (ohne Bewertung)
Ständerbohrmasch.	Löcher bohren
Tischkreissäge B	Schrägen fräsen
Lamello	Teile lamellieren
Bank	Kanten brechen
	Kein Flächenschliff
	Kein Verleimen

5

Der Schreiner
Ihr Macher
www.schreiner.ch

Praktische Arbeiten

Grundlegende Berufsarbeiten (Teilprüfung)
6. Semester

Verband Schweizerischer Schreinermeister
und Möbelfabrikanten

Aufgaben-Nr.:	08a_P.5
Massstab:	1:10 / 1:1 / 1:2
Plangrösse:	420 x 297
Datum:	16.1.2008
Gezeichnet:	ps

Schränkli in MDF

Vorarbeiten und Arbeiten von Hand	
- Reissen	
- Zusammenbau	
- Bänder einbauen und einstellen	
- Verputzen	

Arbeiten mit Handmaschinen	
- Lamello	
- Handbohrmaschine	

Arbeiten mit stationären Maschinen	
- Ständerbohrmaschine	

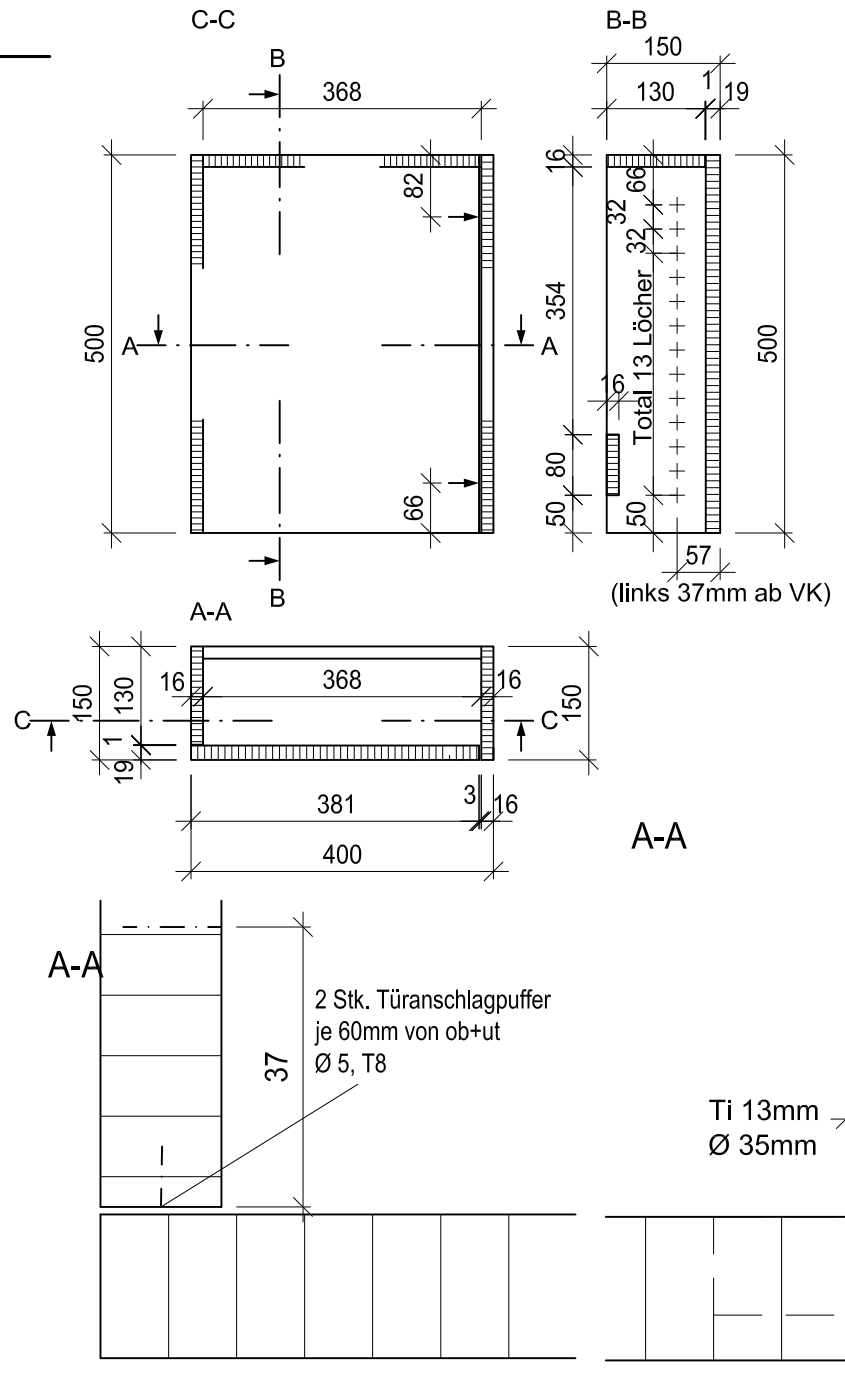

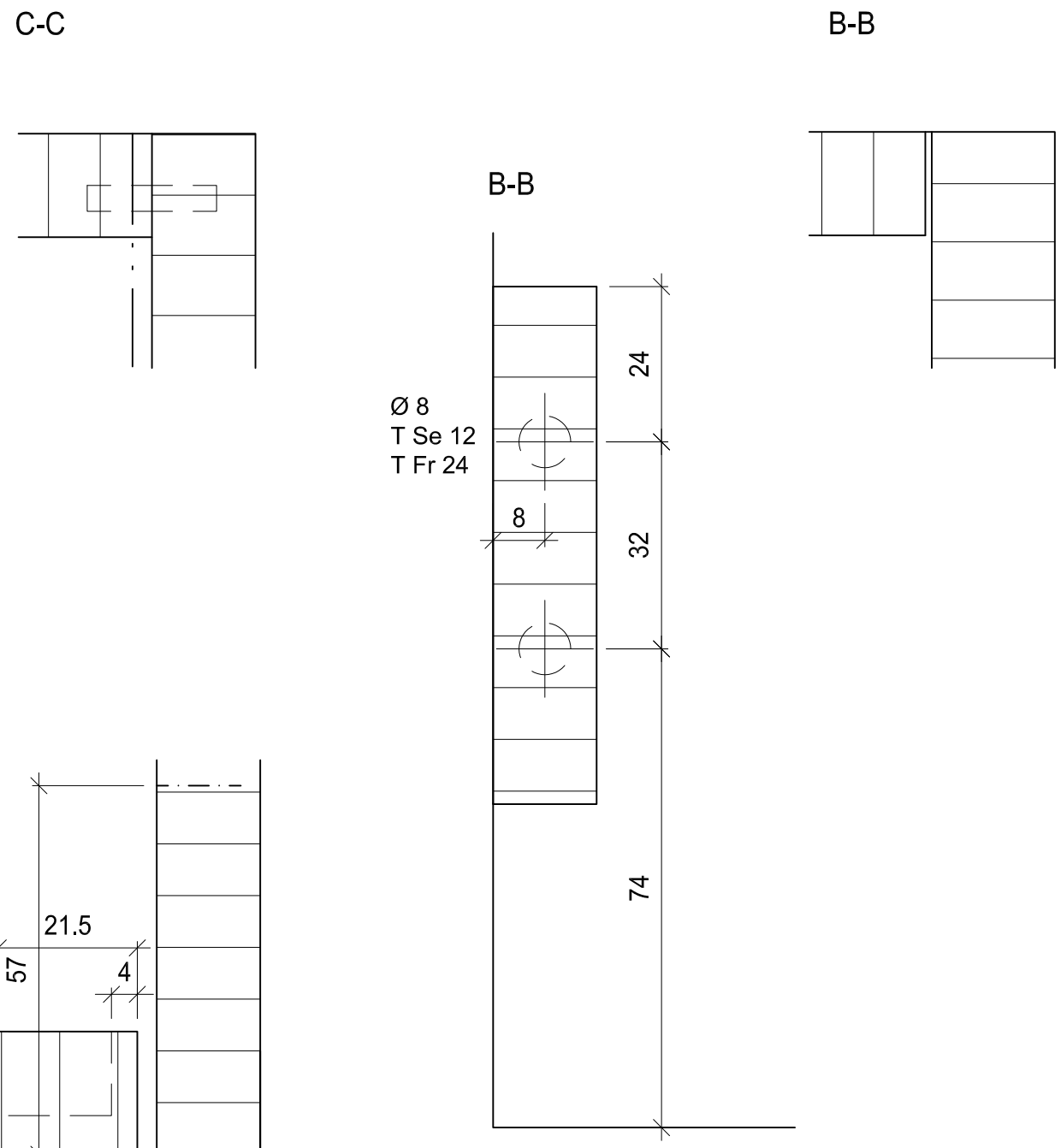

Werkstoffliste	Mat.	Stk.	Länge	Breite	Dicke
Seite	MDF	1	500	150	16
Seiten	MDF	1	500	130	16
Deckel	MDF	1	368	130	16
Traverse	MDF	1	368	80	16
Türli	MDF	1	500	381	19
Dübel		4	34	Ø 8	
Lamello Nr. 20		4			
Topfband		2	opo 0048052		
Grundplatten		2	opo 0079374		
Türanschlagpuffer		2	opo 48.887.11		

Arbeiten

Bank	Reissen (ohne Bewertung)
Lamello	Deckel /Seiten
Handbohrmaschine	Traverse, Puffer
Ständerbohrmaschine	Reihenbohrung und Dübellöcher
	Bandlöcher bohren
Bank	Verleimen, **vorher Experten zeigen!**
	Bänder einbauen
	Verputzen

6

Der Schreiner
Ihr Macher
www.schreiner.ch

Praktische Arbeiten

Grundlegende Berufsarbeiten (Teilprüfung)
6. Semester

Verband Schweizerischer Schreinermeister
und Möbelfabrikanten

Aufgaben-Nr.:	08a_P.6
Massstab:	1:10 / 1:1
Plangrösse:	420 x 297
Datum:	16.1.2008
Gezeichnet:	ps

Furnierarbeit

Vorarbeiten und Arbeiten von Hand	
- Reissen	
- Furnier zusammensetzen	
- Furnier bündig machen	
- Schleifen, verputzen	

Arbeiten mit Handmaschinen	
-	

Arbeiten mit stationären Maschinen	
- Furnierfräse	
- Furnierpresse	
- Striebig	
- Schleifmaschine	

Detailansicht

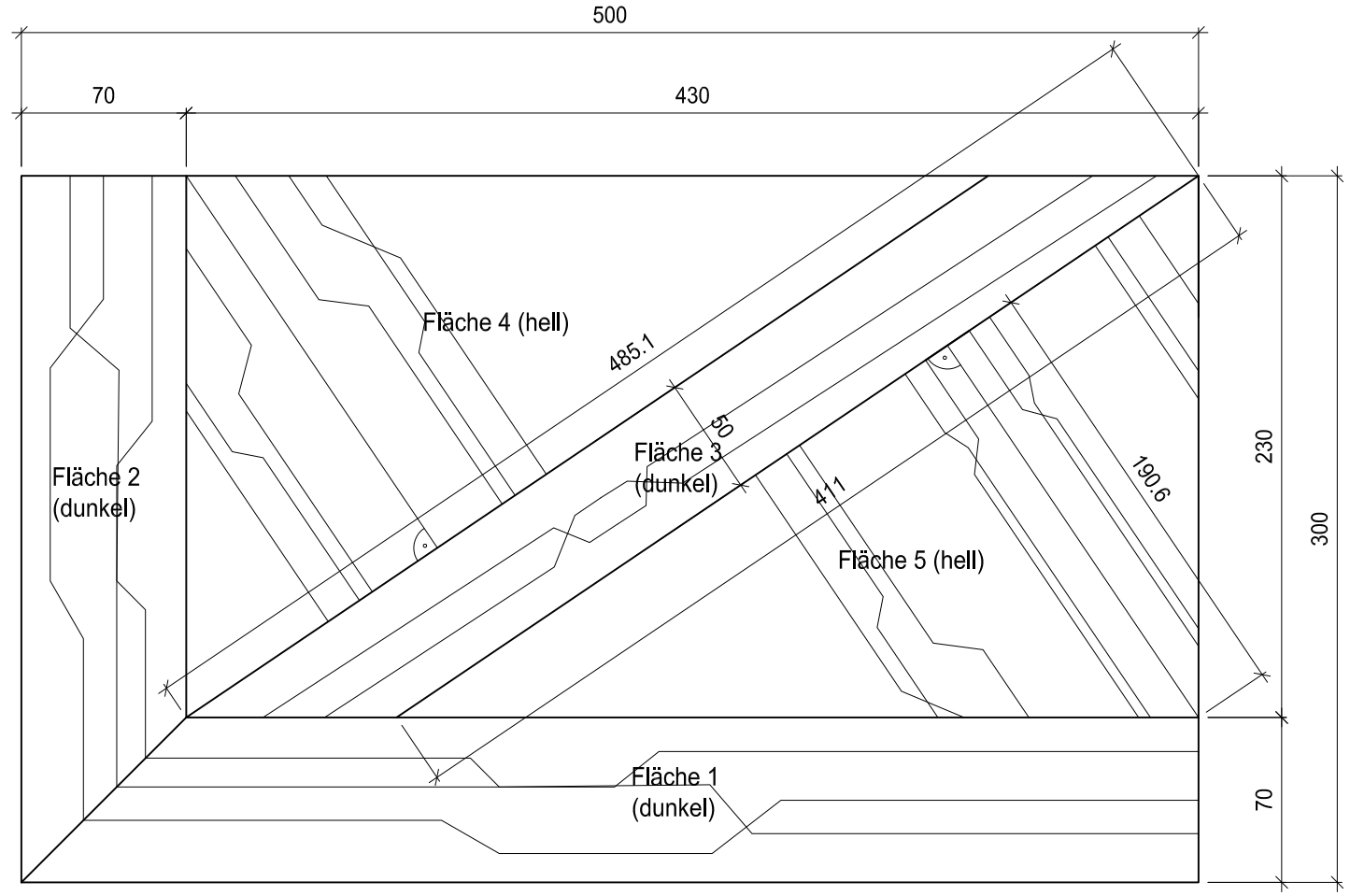

Werkstoffliste	Mat.	Stk.	Länge	Breite	Dicke
Grundplatte	MDF	1	500	300	19
Fläche 1	Laubh.	1	500	70	
Fläche 2	Laubh.	1	300	70	
Fläche 3	Laubh.	1	486	50	
Flächen 4+5	Laubh.	2	191	411	
Blindfurnier	Blind	1	500	300	

Arbeiten	
Bank	Reissen (ohne Bewertung)
Furnierfügemaschine	Furnier zuschneiden
Bank	Furnier zusammensetzen
Furnierpresse	Leim auftragen, pressen
Bank	Furnier bündig machen
Striebig	Formatschnitt
Schleifmaschine	Flächenschliff
Bank	Verputzen, schleifen

7
Der Schreiner
Ihr Macher
www.schreiner.ch

Praktische Arbeiten

Grundlegende Berufsarbeiten (Teilprüfung)
6. Semester

Verband Schweizerischer Schreinermeister
und Möbelfabrikanten

Aufgaben-Nr.:	08a_P.7
Massstab:	1:3
Plangrösse:	420 x 297
Datum:	16.1.2008
Gezeichnet:	ps

Friese mit Überplattung

Vorarbeiten und Arbeiten von Hand

- Reissen	
- Ausschnitte mit Feinsäge und Stechbeitel	

Arbeiten mit Handmaschinen

- Kippsäge	

Arbeiten mit stationären Maschinen

- Abrichthobelmaschine	
- Dickenhobelmaschine	

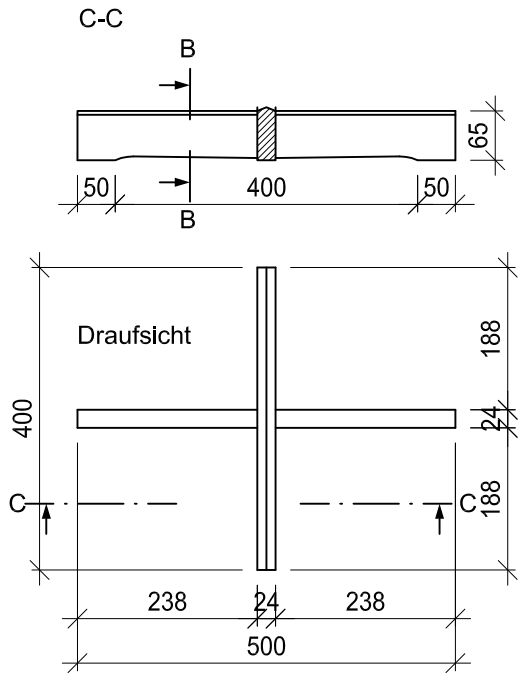

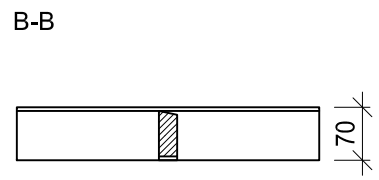

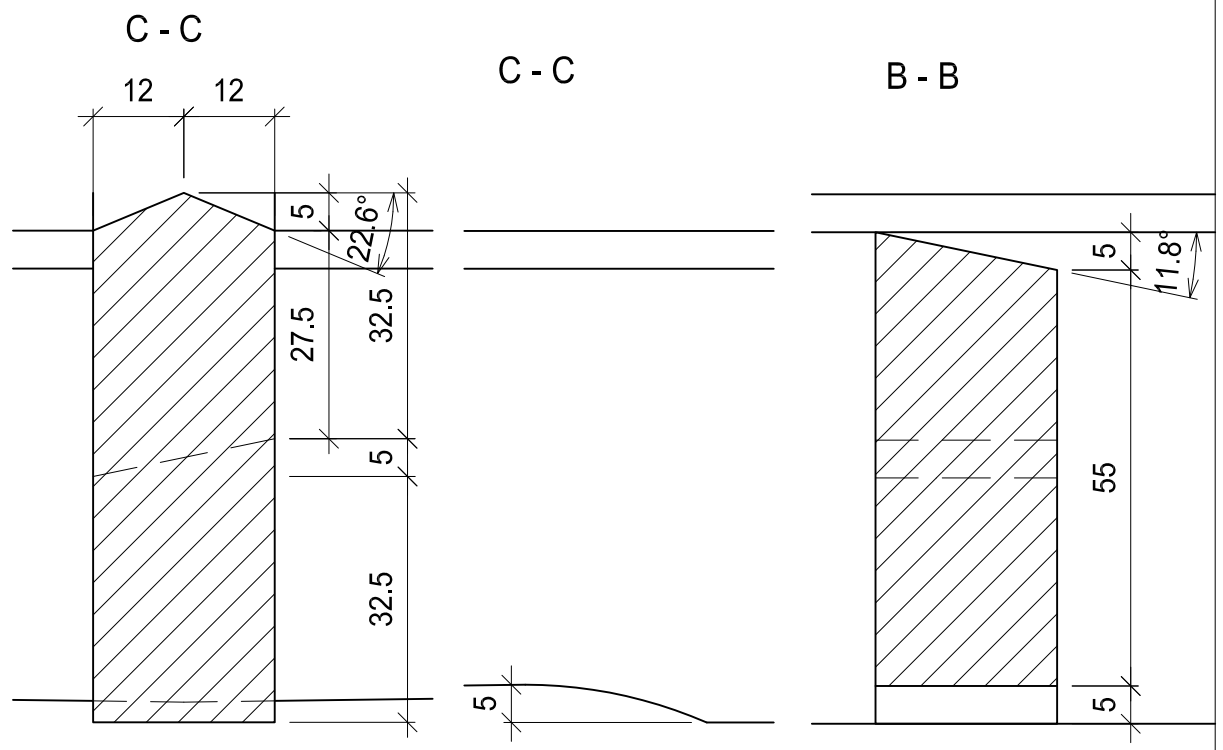

Abrichtmaschine auf 5mm einstellen!

Arbeiten

Abrichtmaschine	Friese abrichten
Dickenhobelmaschine	Querschnitte aushobeln
Bank	Reissen (ohne Bewertung)
Abrichtmaschine	Fasen oben und
	abgesetzte Hobelarbeit unten
Kippsäge	Ablängen der Friese
Bank	Ausschnitte mit Feinsäge
	und Stechbeitel
	Kein Verputzen
	Kein Verleimen

Draufsicht

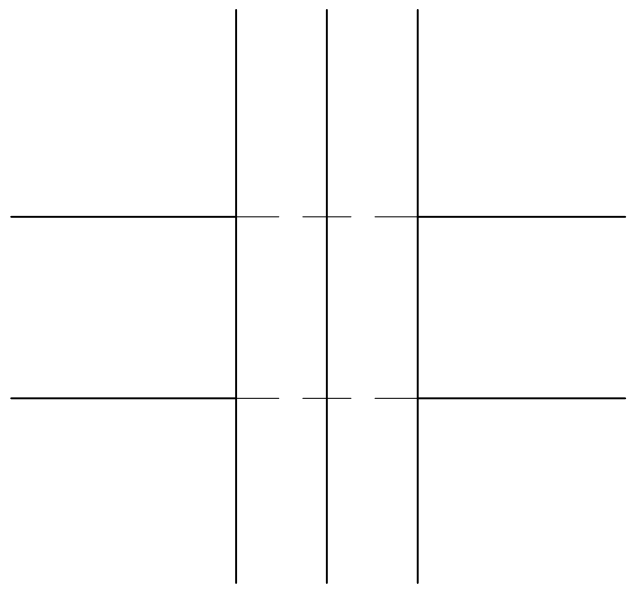

Werkstoffliste	Mat.	Stk.	Länge	Breite	Dicke
Fries	L/N	1	500	65	24
Fries	L/N	1	400	70	24

Achtung, abgesetzte Bearbeitungen an Hobel- und Kehlmaschinen dürfen nur unter Aufsicht einer Fachperson durchgeführt werden!

8

Der Schreiner
Ihr Macher
www.schreiner.ch

Praktische Arbeiten

Grundlegende Berufsarbeiten (Teilprüfung)
6. Semester

Verband Schweizerischer Schreinermeister
und Möbelfabrikanten

Aufgaben-Nr.:	08a_P.8
Massstab:	1:10 / 1:1
Plangrösse:	420 x 297
Datum:	16.1.2008
Gezeichnet:	ps

Fensterladen mit Gratleiste und Raute

Vorarbeiten und Arbeiten von Hand

- Reissen	
- Schrägen der Gratleiste	
- Verputzen	

Arbeiten mit Handmaschinen

- Handbohrmaschine	
- Stichsäge	
- Oberfräse	

Arbeiten mit stationären Maschinen

- Kantenschleifmaschine	

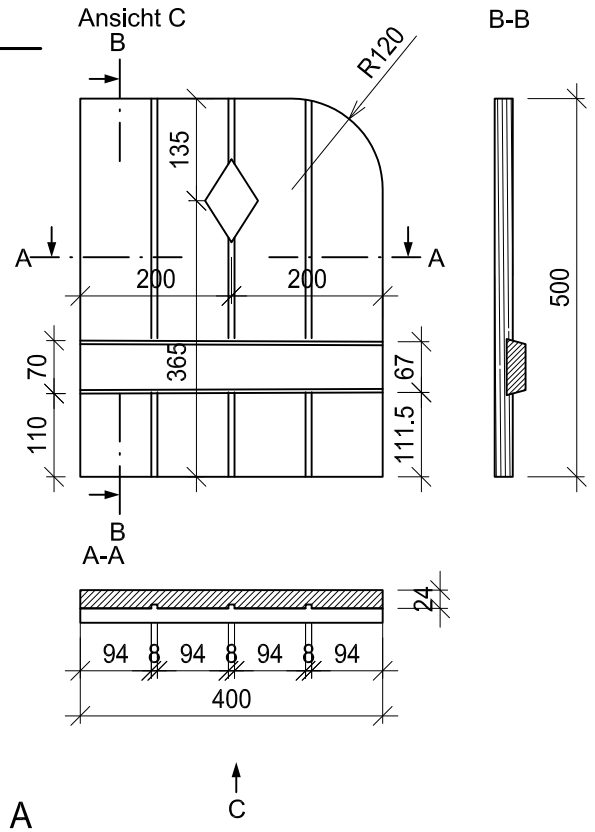

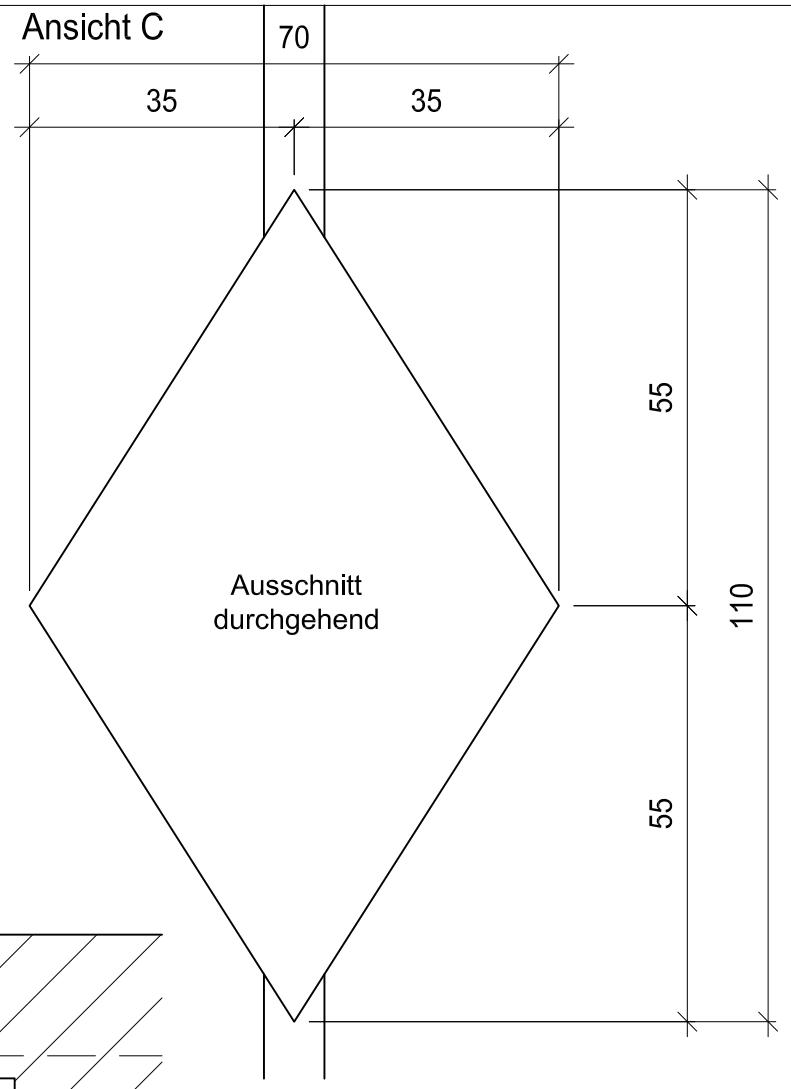

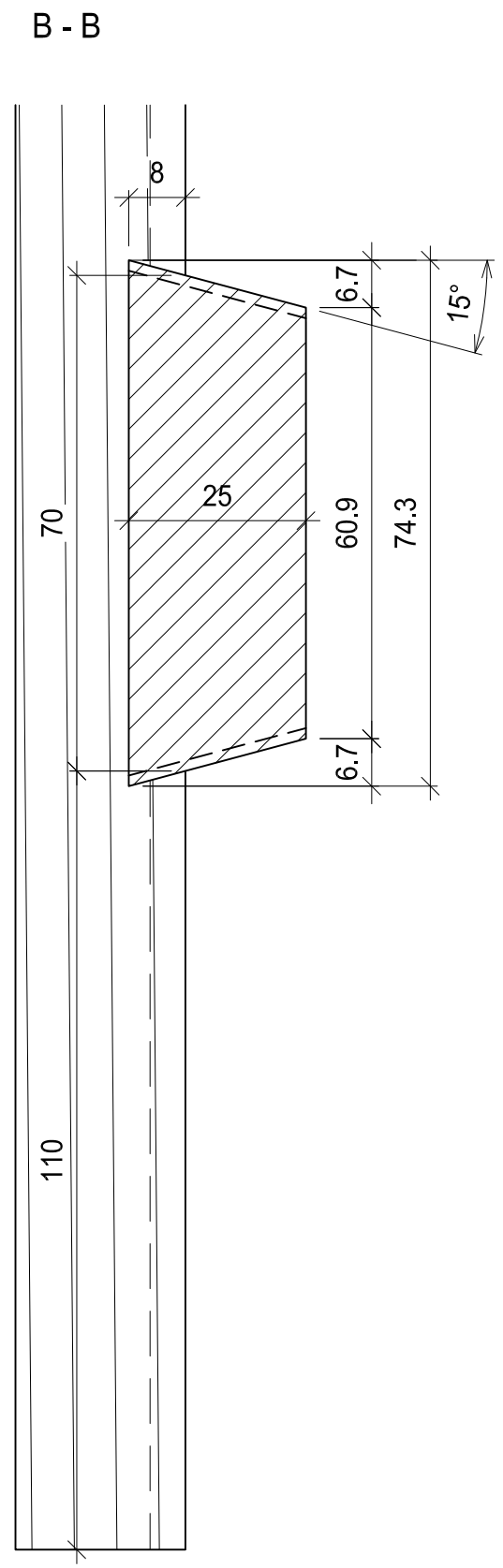

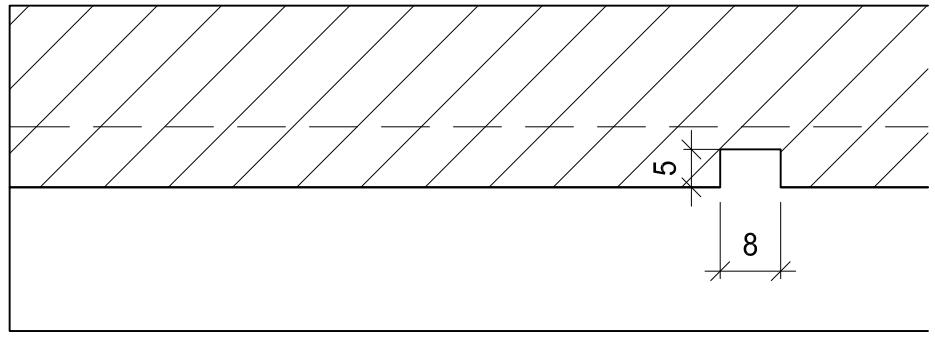

Arbeiten

Bank	Reissen (ohne Bewertung)
	Gratleiste mit Handhobel schrägen
Handbohrmaschine	Hilfsloch für Rautenausschnitt
Stichsäge	Rundung und Raute ausschneiden
Oberfräse	Gratnut erstellen
	Ziernuten fräsen
Kantenschleifmasch.	Rundung schleifen
Bank	Gratleiste von Hand ablängen
	Verputzen
	Kein Verleimen

Werkstoffliste	Mat.	Stk.	Länge	Breite	Dicke
Grundplatte	L/N	1	500,5	400,5	24
Gratleiste	L/N	1	450	75	25

9

Der Schreiner
Ihr Macher
www.schreiner.ch

Praktische Arbeiten

Grundlegende Berufsarbeiten (Teilprüfung)
6. Semester

Verband Schweizerischer Schreinermeister
und Möbelfabrikanten

Aufgaben-Nr.:	08a_P.9
Massstab:	1:10 / 1:1
Plangrösse:	420 x 297
Datum:	16.1.2008
Gezeichnet:	ps

Futterfragment

Vorarbeiten und Arbeiten von Hand

- Reissen	

Arbeiten mit Handmaschinen

-	

Arbeiten mit stationären Maschinen

- Kehlmaschine B	

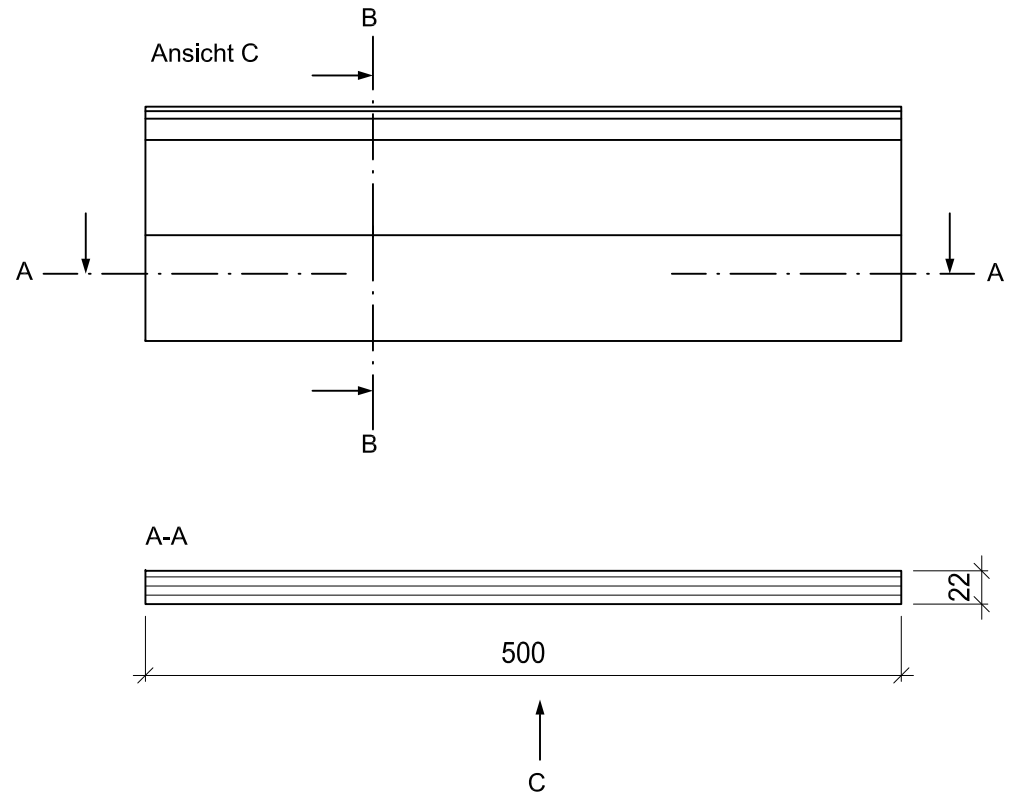

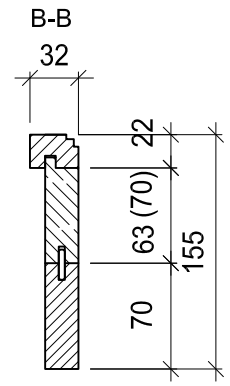

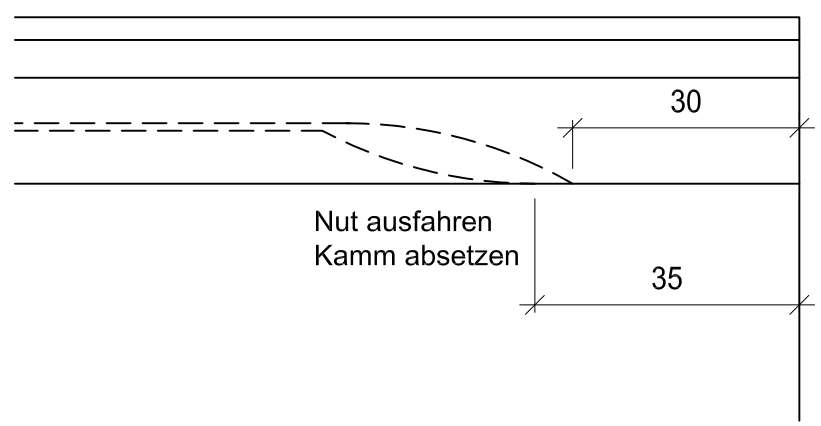

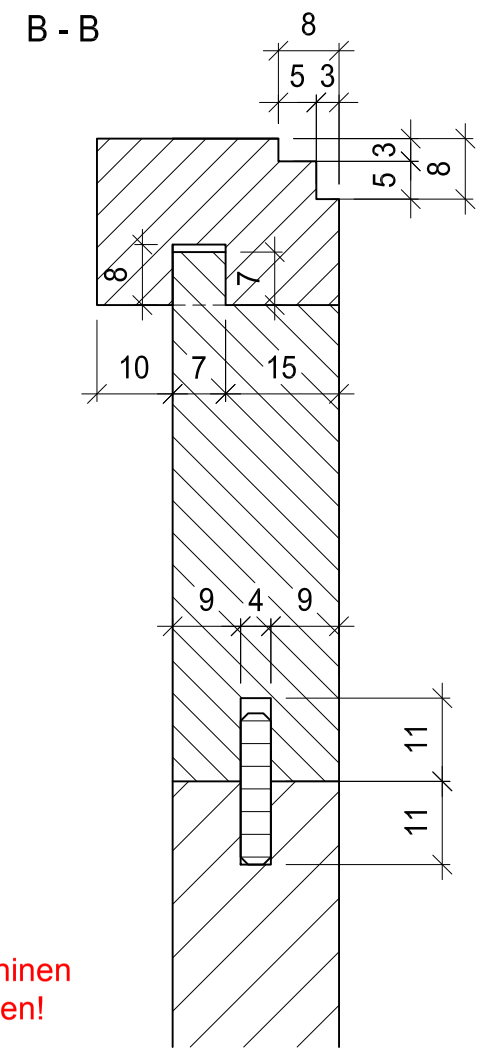

Werkstoffliste	Mat.	Stk.	Länge	Breite	Dicke
Friese	L/N	2	500	70	22
Profilstab	L/N	1	500	32	22
Sperrholzfeder	Spe	1	500	20	4
Stoss-/Probeholz	L/N	1	500	120	22

Arbeiten

Bank	Reissen
Kehlmaschine B	Nut und Kamm kehlen
	(Nut ein- und ausfahren,
	Kamm beidseitig durch drehen des
	Werkstückes absetzen)
	Zierfälze kehlen
	Nuten für Feder kehlen
	Kein Verleimen
	Kein Verputzen

Achtung, abgesetzte Bearbeitungen an Hobel- und Kehlmaschinen dürfen nur unter Aufsicht einer Fachperson durchgeführt werden!

10
Der Schreiner
Ihr Macher
www.schreiner.ch

Praktische Arbeiten

Grundlegende Berufsarbeiten (Teilprüfung)
6. Semester

Verband Schweizerischer Schreinermeister
und Möbelfabrikanten

Aufgaben-Nr.:	08a_P.10
Massstab:	1:5 / 1:1
Plangrösse:	420 x 297
Datum:	24.1.2008
Gezeichnet:	ps